女子ダブルス（GD）

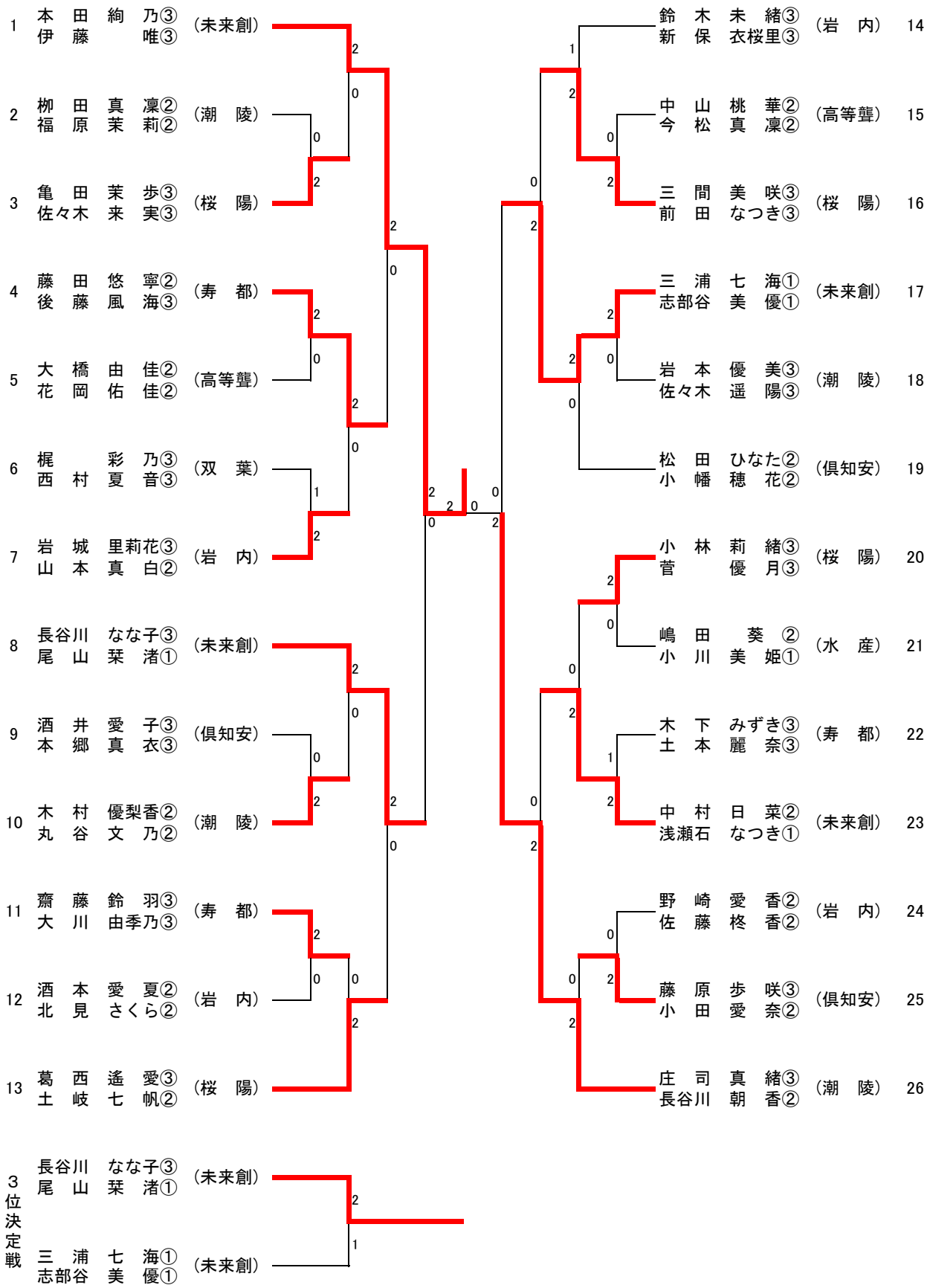
1 本田 絢乃③ 伊藤 唯③ （未来創）
2 柳田 真凜② 福原 茉莉② （潮 陵）
3 亀田 茉歩③ 佐々木 来実③ （桜 陽）
4 藤田 悠寧② 後藤 風海③ （寿 都）
5 大橋 由佳② 花岡 佑佳② （高等聾）
6 梶 彩乃③ 西村 夏音③ （双 葉）
7 岩城 里莉花③ 山本 真白② （岩 内）
8 長谷川 なな子③ 尾山 栞渚① （未来創）
9 酒井 愛子③ 本郷 真衣③ （倶知安）
10 木村 優梨香② 丸谷 文乃② （潮 陵）
11 齋藤 鈴羽③ 大川 由季乃③ （寿 都）
12 酒本 愛夏② 北見 さくら② （岩 内）
13 葛西 遙愛③ 土岐 七帆② （桜 陽）
14 鈴木 未緒③ 新保 衣桜里③ （岩 内）
15 中山 桃華② 今松 真凜② （高等聾）
16 三間 美咲③ 前田 なつき③ （桜 陽）
17 三浦 七海① 志部谷 美優① （未来創）
18 岩本 優美③ 佐々木 遥陽③ （潮 陵）
19 松田 ひなた② 小幡 穂花② （倶知安）
20 小林 莉緒③ 菅 優月③ （桜 陽）
21 嶋田 葵② 小川 美姫① （水 産）
22 木下 みずき③ 土本 麗奈③ （寿 都）
23 中村 日菜② 浅瀬石 なつき① （未来創）
24 野崎 愛香② 佐藤 柊香② （岩 内）
25 藤原 歩咲③ 小田 愛奈② （倶知安）
26 庄司 真緒③ 長谷川 朝香② （潮 陵）
3位決定戦
長谷川 なな子③ 尾山 栞渚① （未来創）
三浦 七海① 志部谷 美優① （未来創）