令和3年度 高体連小樽支部バドミントン選手権大会

令和3年5月21日
小樽市総合体育館
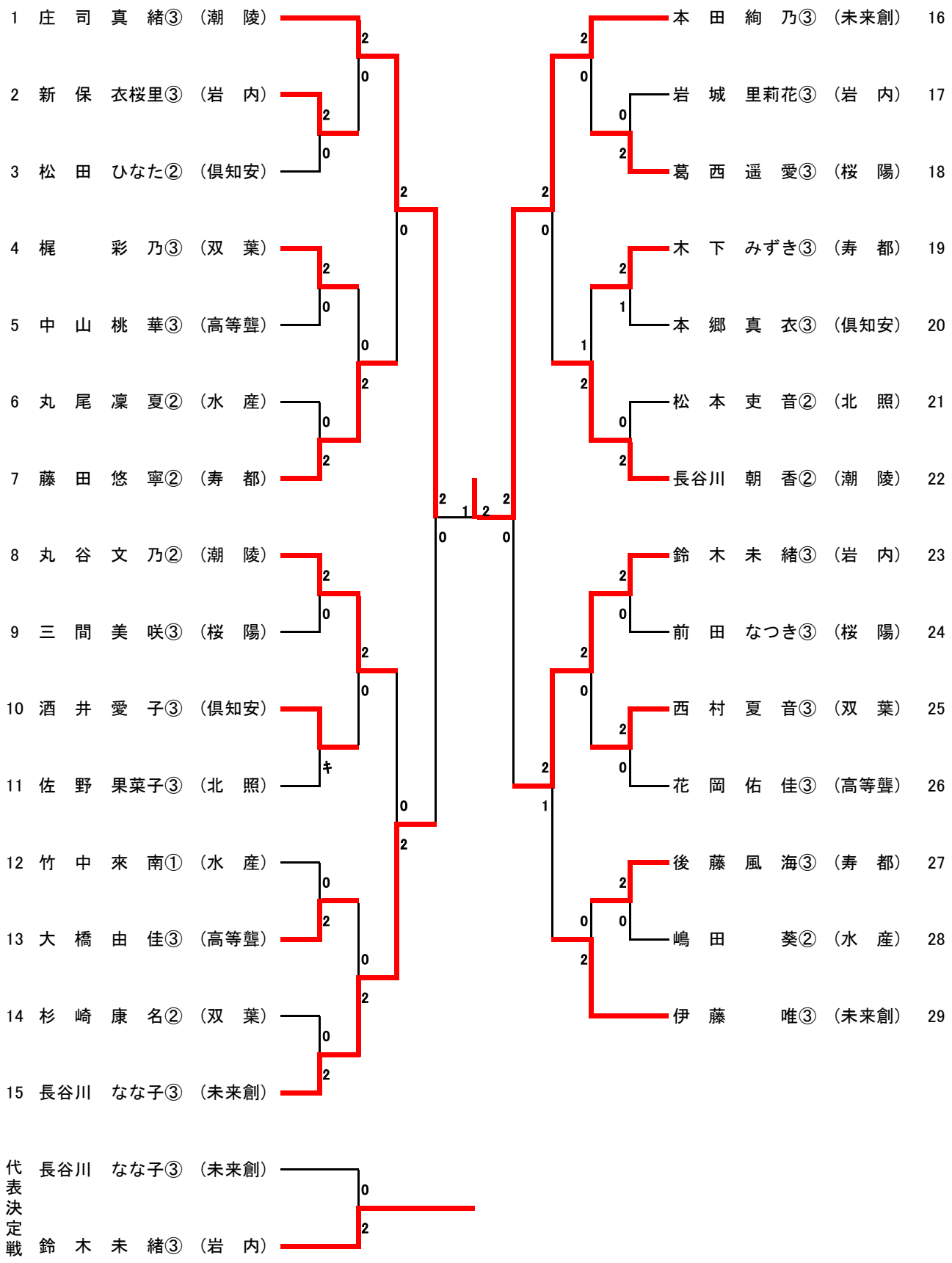
女子シングルス（GS）