男子シングルス（BS）

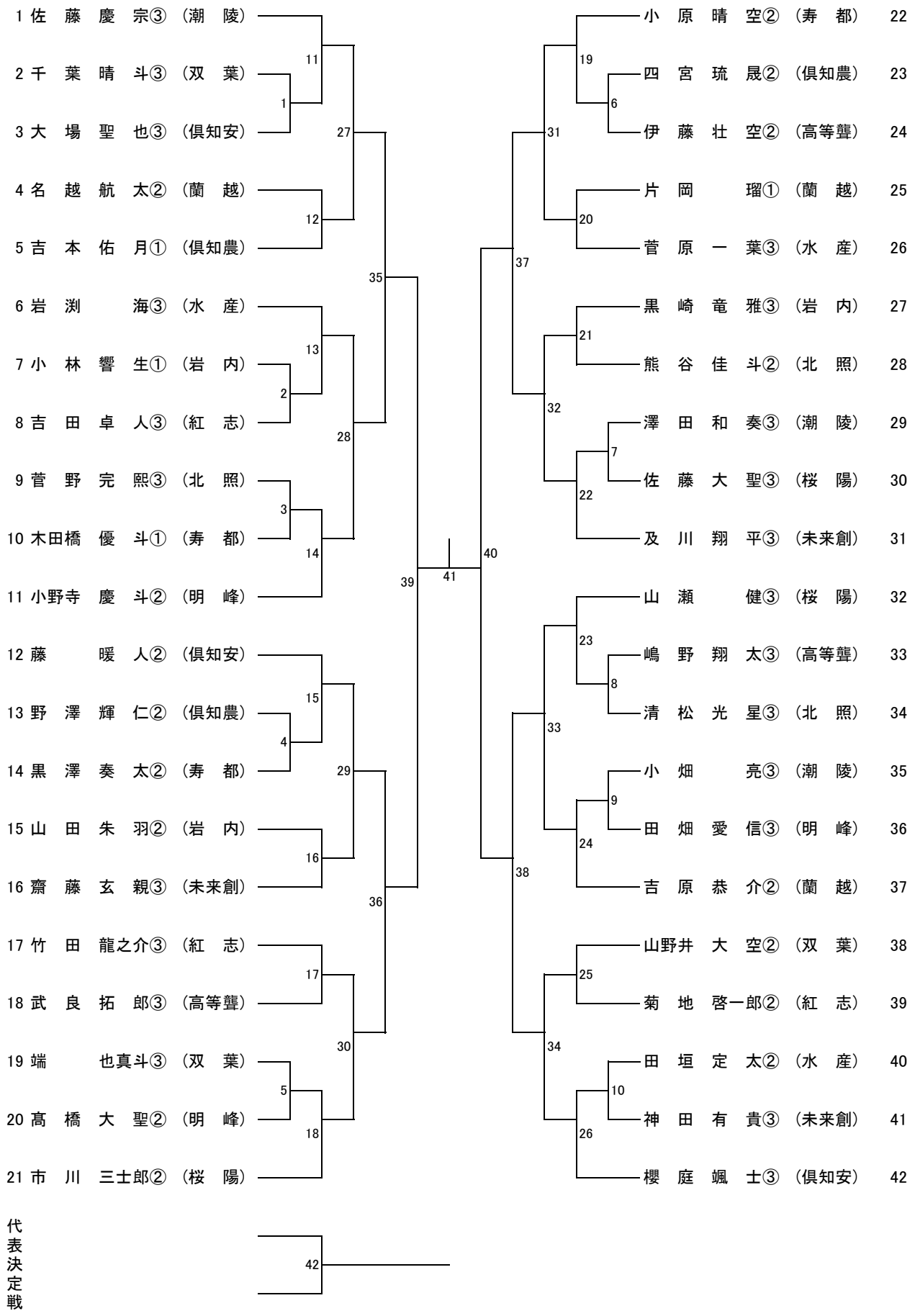
1 佐藤慶宗③（潮陵）
2 千葉晴斗③（双葉）
3 大場聖也③（倶知安）
4 名越航太②（蘭越）
5 吉本佑月①（倶知農）
6 岩渕海③（水産）
7 小林響生①（岩内）
8 吉田卓人③（紅志）
9 菅野完熙③（北照）
10 木田橋優斗①（寿都）
11 小野寺慶斗②（明峰）
12 藤暖人②（倶知安）
13 野澤輝仁②（倶知農）
14 黒澤奏太②（寿都）
15 山田朱羽②（岩内）
16 齋藤玄親③（未来創）
17 竹田龍之介③（紅志）
18 武良拓郎③（高等聾）
19 端也真斗③（双葉）
20 髙橋大聖②（明峰）
21 市川三士郎②（桜陽）
代表決定戦
小原晴空②（寿都） 22
四宮琉晟②（倶知農） 23
伊藤壮空②（高等聾） 24
片岡瑠①（蘭越） 25
菅原一葉③（水産） 26
黒崎竜雅③（岩内） 27
熊谷佳斗②（北照） 28
澤田和奏③（潮陵） 29
佐藤大聖③（桜陽） 30
及川翔平③（未来創） 31
山瀬健③（桜陽） 32
嶋野翔太③（高等聾） 33
清松光星③（北照） 34
小畑亮③（潮陵） 35
田畑愛信③（明峰） 36
吉原恭介②（蘭越） 37
山野井大空②（双葉） 38
菊地啓一郎②（紅志） 39
田垣定太②（水産） 40
神田有貴③（未来創） 41
櫻庭颯士③（倶知安） 42