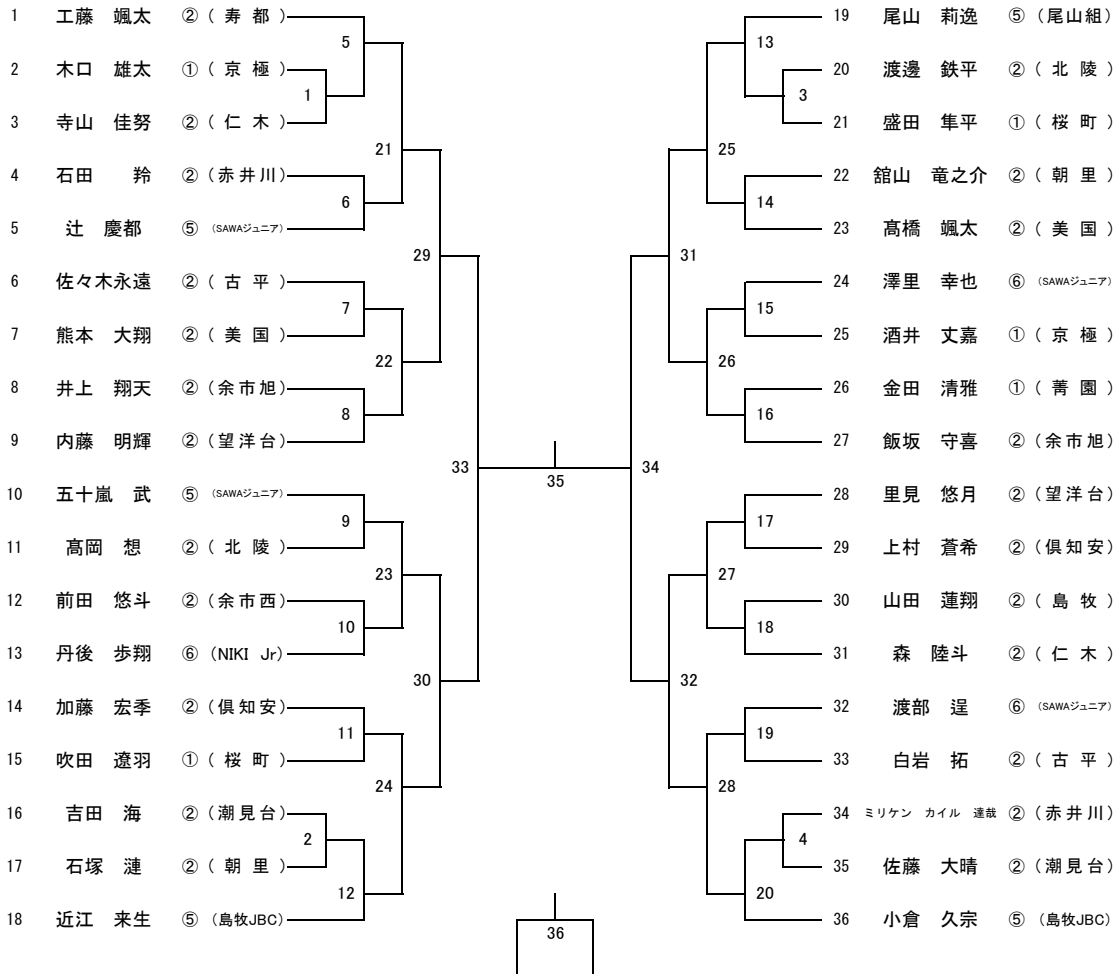男子シングルスBS(36)