令和4年度 第47回 小樽冬季バドミントン大会(高校の部)⊠

令和4年1月28日
小樽桜陽高校
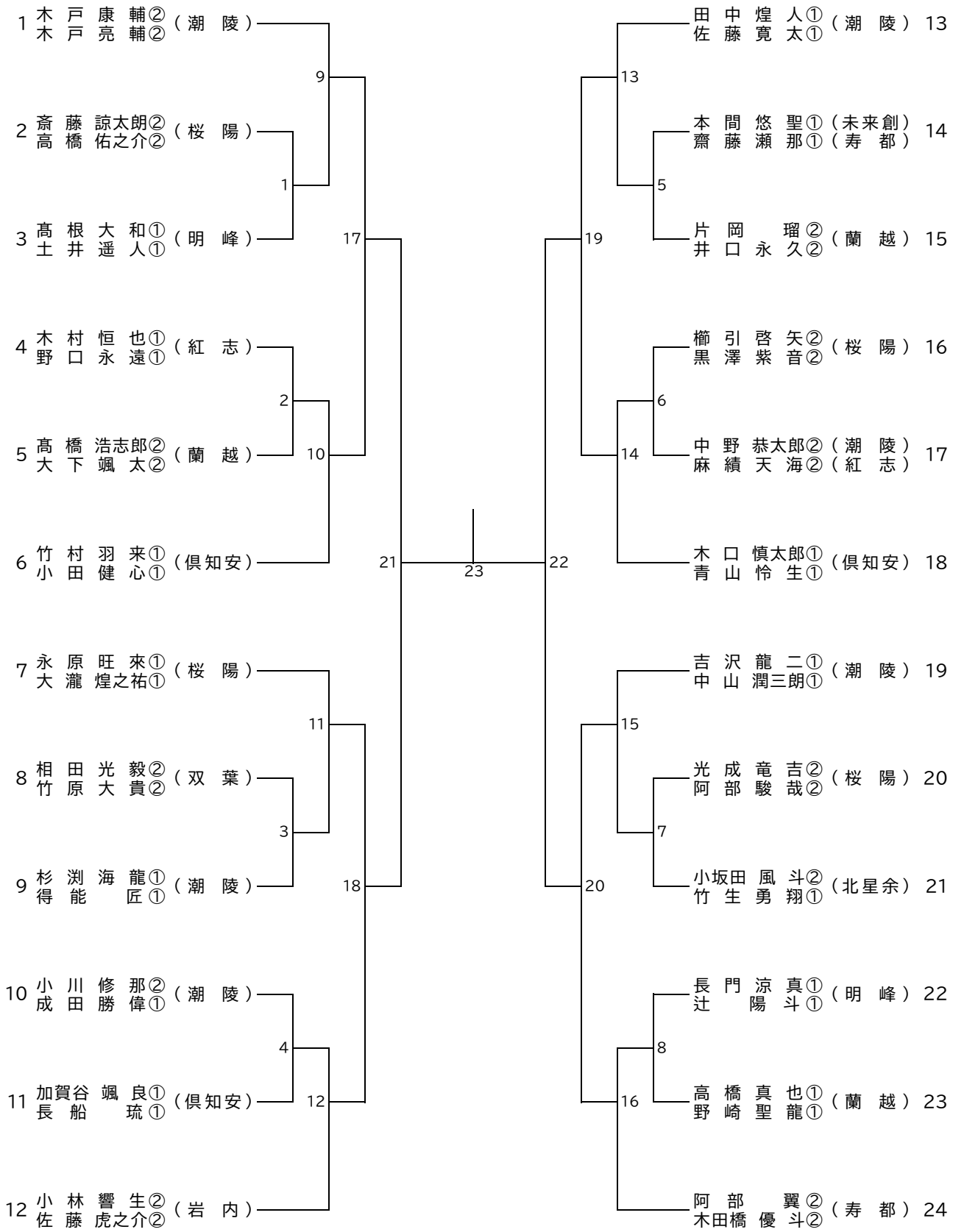
男子ダブルス(BD)