団体戦[女　子]　T

[ブロック予選]

A組※第2シード校

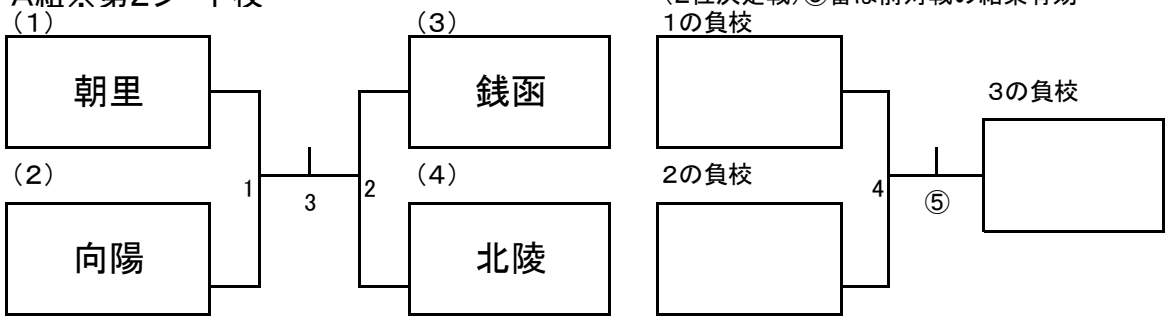

B組※第3．4シード校

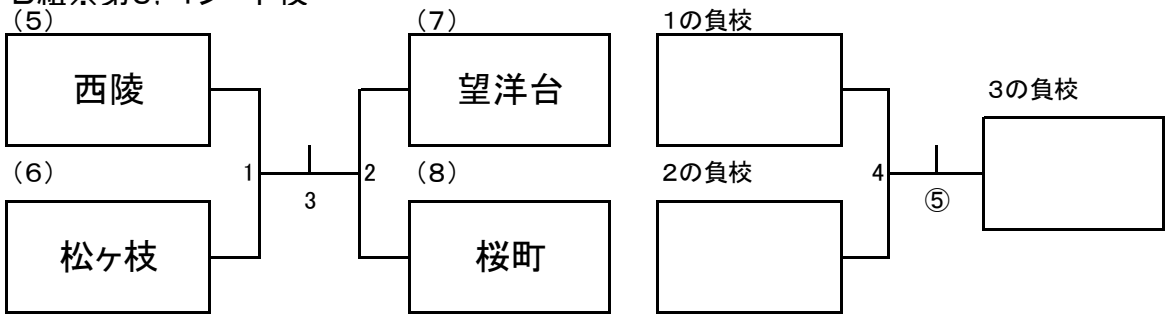

C組※第1シード校

		（9） 菁園	（10） 潮見台	（11） 長橋	順　位
（9）	菁園		1	2	
（10）	潮見台			3	
（11）	長橋				
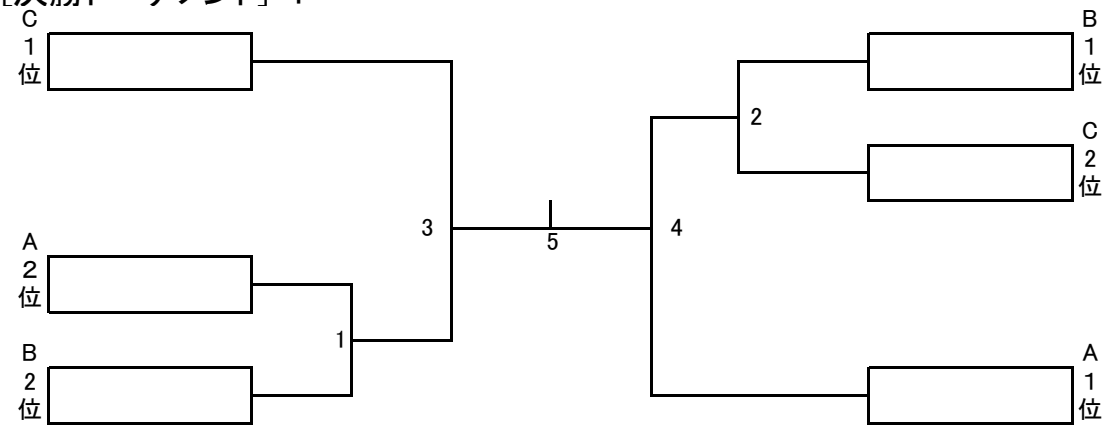
[決勝トーナメント]　F