令和5年度 第74回 小樽地区バドミントン選手権大会(高校の部)

令和5年7月1日
小樽市総合体育館

男子ダブルス(BD)

1	金澤 俐玖② / 大瀧 煌之祐②	(桜陽)	
2	山下 怜① / 阿部 空偉①	(潮陵)	
3	田口 翔大① / 影谷 壮汰①	(倶知安)	
4	本間 悠聖② / 川本 翔①	(未来創)	
5	千葉 想太① / 山本 光凱①	(紅志)	
6	高橋 謙斗① / 石井 裕海①	(水産)	
7	杉渕 海龍② / 得能 匠②	(潮陵)	
8	竹生 勇翔② / 山本 舞咲斗②	(北星余)	
9	山口 楽来① / 田岸 由羽①	(水産)	
10	辻 陽斗② / 岡田 継太①	(明峰)	
11	木村 敬太① / 三浦 隼之助①	(倶知安)	
12	佐藤 寛太② / 三春 良貴①	(潮陵)	
13	安部 響② / 滝本 龍空①	(岩内)	
14	三上 裕斗① / 渡部 碧斗①	(紅志)	
15	大浦 悠① / 大黒 翔太①	(蘭越)	
16	木口 慎太郎② / 青山 怜生②	(倶知安)	
17	田中 煌人② / 吉沢 龍二②	(潮陵)	
18	久末 舜① / 佐藤 圭佑①	(岩内)	
19	西垣 碧人② / 工藤 達也②	(高等聾)	
20	本間 珠敬① / 黒田 いつき①	(桜陽)	
21	川崎 陽翔① / 川 佑樹①	(水産)	
22	長門 涼真② / 和田 啓吾①	(明峰)	
23	成田 勝偉② / 中川 快聖①	(潮陵)	
24	小田 健心② / 竹村 羽来②	(倶知安)	
25	永原 旺來② / 武藤 羽汰①	(桜陽)	
26	野崎 聖龍② / 高橋 真也②	(蘭越)	
27	長船 琉② / 加賀谷 颯良②	(倶知安)	
28	中山 潤三朗② / 中岡 悠太①	(潮陵)	
29	冨永 悠仁① / 佐藤 新太①	(水産)	
30	松田 輝風① / 小塚 夕聖①	(岩内)	
31	大西 琳己① / 渡部 海斗①	(倶知安)	
32	野口 永遠② / 木村 恒成②	(紅志)	

3位決定戦

令和5年度 第74回 小樽地区バドミントン選手権大会(高校の部)

令和5年7月1日･2日
小樽市総合体育館

女子ダブルス(GD)

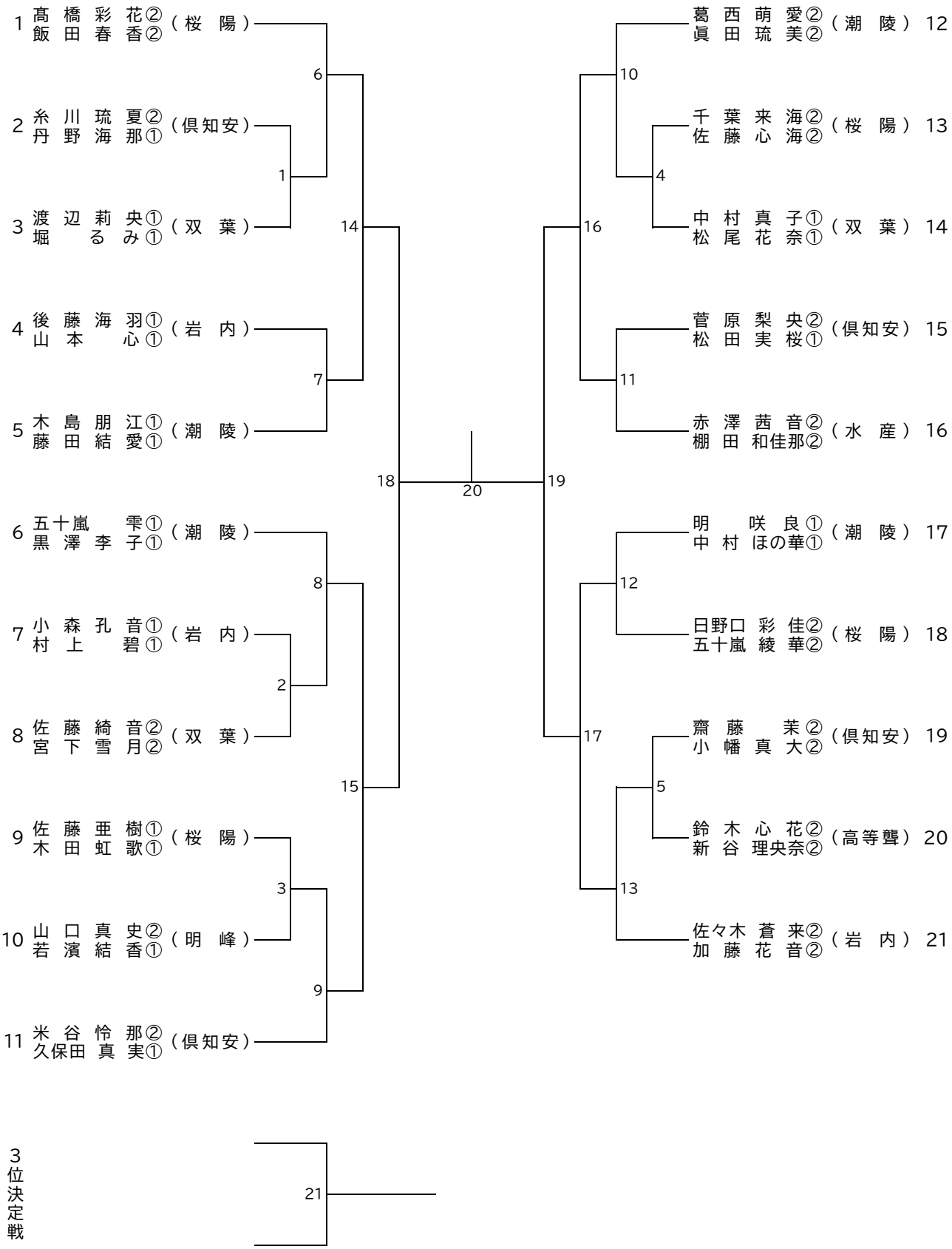

令和5年度 第74回 小樽地区バドミントン選手権大会（高校の部）

令和5年7月1日・2日
小樽市総合体育館

男子シングルス（BS）

1 金澤 俐玖②（桜陽）
2 渡部 海斗①（倶知安）
3 村上 翼①（高等聾）
4 髙松 佑弥①（未来創）
5 得能 匠②（潮陵）
6 川 佑樹①（水産）
7 柴田 琉樹①（蘭越）
8 千葉 想太①（紅志）
9 長船 琉②（倶知安）
10 佐藤 寛太②（潮陵）
11 石井 裕海①（水産）
12 三浦 隼之助①（倶知安）
13 長門 涼真②（明峰）
14 志和 泰成②（桜陽）
15 野崎 聖龍②（蘭越）
16 成田 勝偉②（潮陵）
17 小塚 夕聖①（岩内）
18 渡部 碧斗①（紅志）
19 青山 怜生②（倶知安）
20 竹村 羽来②（倶知安）
21 黒田 いつき①（桜陽）
22 渡部 純①（潮陵）
23 大浦 悠①（蘭越）
24 安部 響②（岩内）
25 吉沢 龍二②（潮陵）
26 辻 陽斗②（明峰）
27 田口 翔大①（倶知安）
28 齋藤 瀬那②（寿都）
29 田岸 由羽①（水産）
30 本間 悠聖②（未来創）
31 工藤 達也②（高等聾）
32 山下 怜①（潮陵）
33 菅野 勇翔②（蘭越）
34 永原 旺來②（桜陽）
35 中山 潤三朗②（潮陵）
36 山下 明志②（倶知安）
37 佐藤 圭佑①（岩内）
38 佐藤 新太①（水産）
39 野口 永遠②（紅志）

小田 健心②（倶知安） 40
横山 遼大①（未来創） 41
モーガル モヘッド①（北照） 42
平賀 大介①（蘭越） 43
山口 楽来①（水産） 44
中岡 悠太①（潮陵） 45
山本 光凱①（紅志） 46
久末 舜①（岩内） 47
武藤 羽汰①（桜陽） 48
木村 恒成②（紅志） 49
土井 遥斗②（明峰） 50
中川 快聖①（潮陵） 51
松田 輝風①（岩内） 52
高橋 謙斗①（水産） 53
加賀谷 颯良②（倶知安） 54
本間 珠敬①（桜陽） 55
大黒 翔太①（蘭越） 56
伊藤 にこり①（水産） 57
田中 煌人②（潮陵） 58
大瀧 煌之祐②（桜陽） 59
西垣 碧人②（高等聾） 60
大西 琳己①（倶知安） 61
川本 翔①（未来創） 62
和田 啓吾①（明峰） 63
川崎 陽翔①（水産） 64
杉渕 海龍②（潮陵） 65
滝本 龍空①（岩内） 66
留場 悠斗①（蘭越） 67
木口 慎太郎②（倶知安） 68
三春 良貴①（潮陵） 69
冨永 悠仁①（水産） 70
木村 敬太①（倶知安） 71
三上 裕斗①（紅志） 72
高橋 真也②（蘭越） 73
影谷 壮汰①（倶知安） 74
阿部 空偉①（潮陵） 75
岡田 継太①（明峰） 76
竹生 勇翔②（北星余） 77

3位決定戦

令和5年度 第74回 小樽地区バドミントン選手権大会(高校の部)

令和5年7月1日・2日
小樽市総合体育館

女子シングルス(GS)

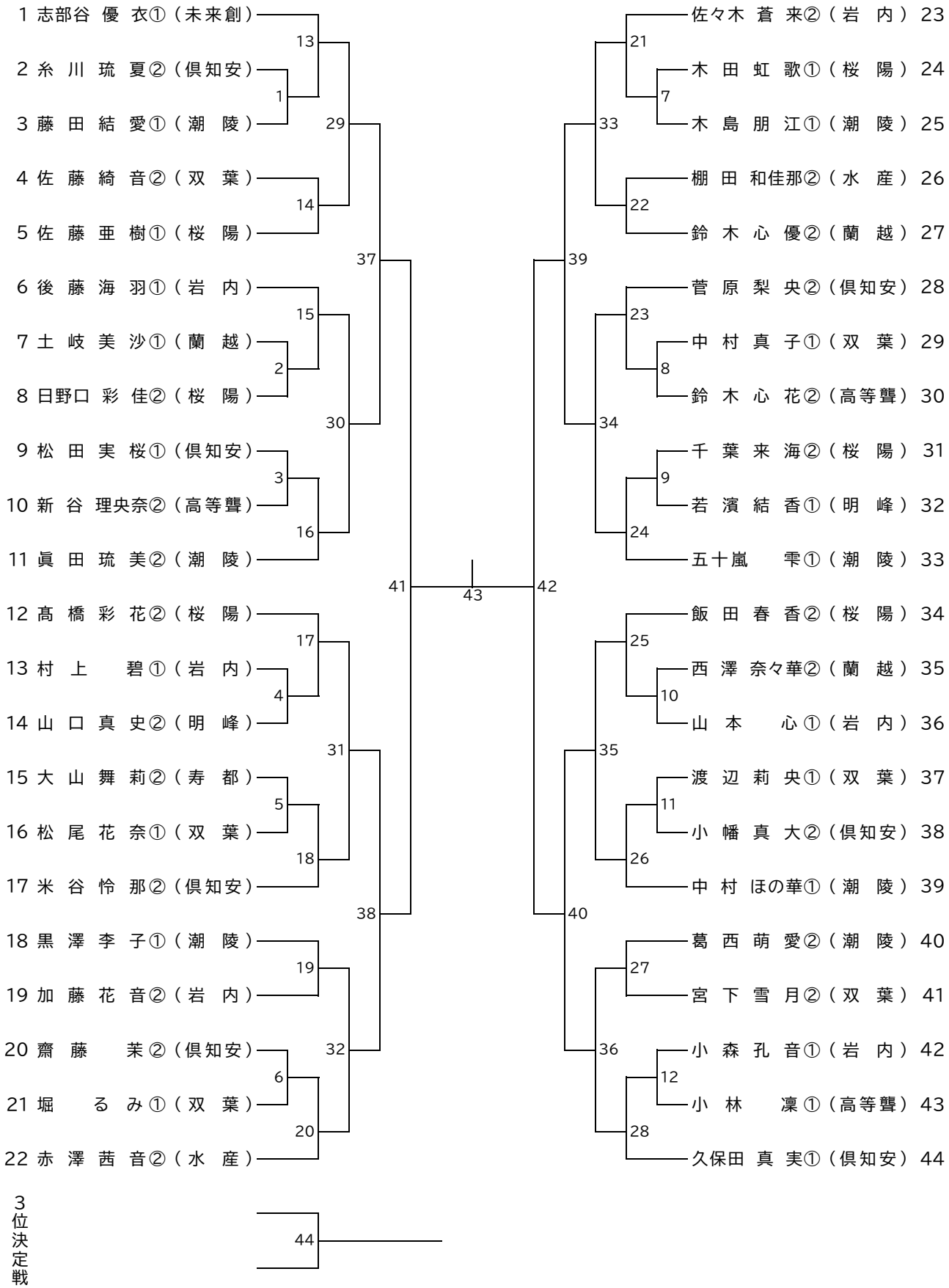

令和5年度 第74回 小樽地区バドミントン選手権大会(高校の部)

令和5年7月1日・2日
小樽市総合体育館

3年男子ダブルス(MD)

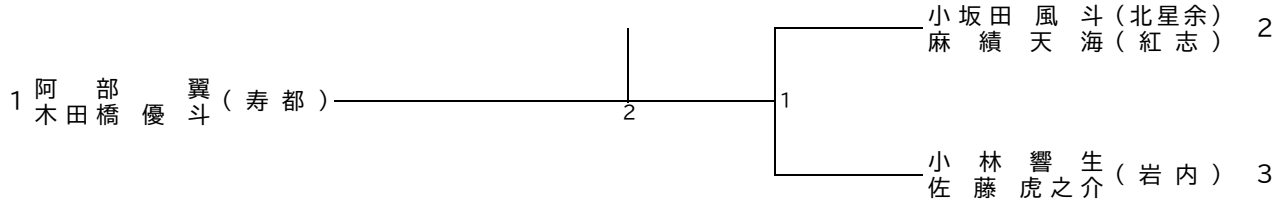

3年男子シングルス(MS)

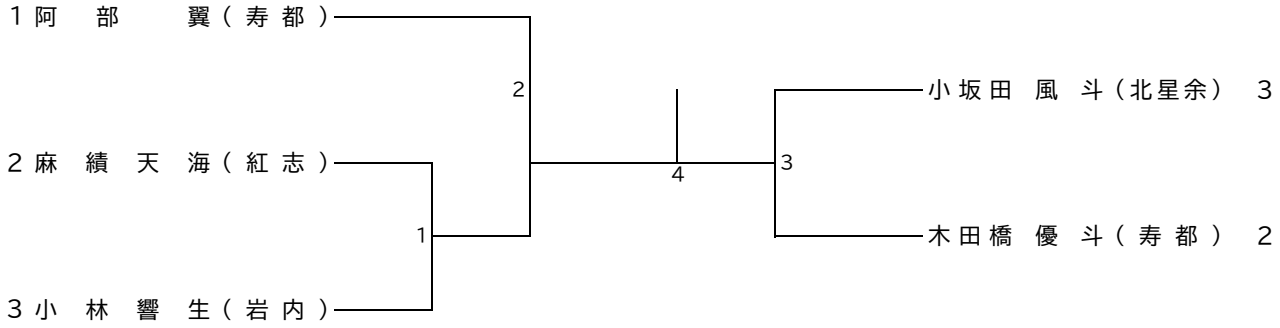

3年女子シングルス(WS)

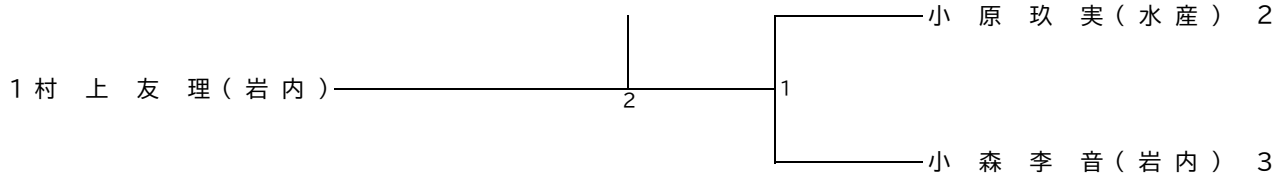

3年女子ダブルス(WD)

参加が1組のため、小 森 李 音・村 上 友 理(岩内)が北海道選手権の出場権を得ます。