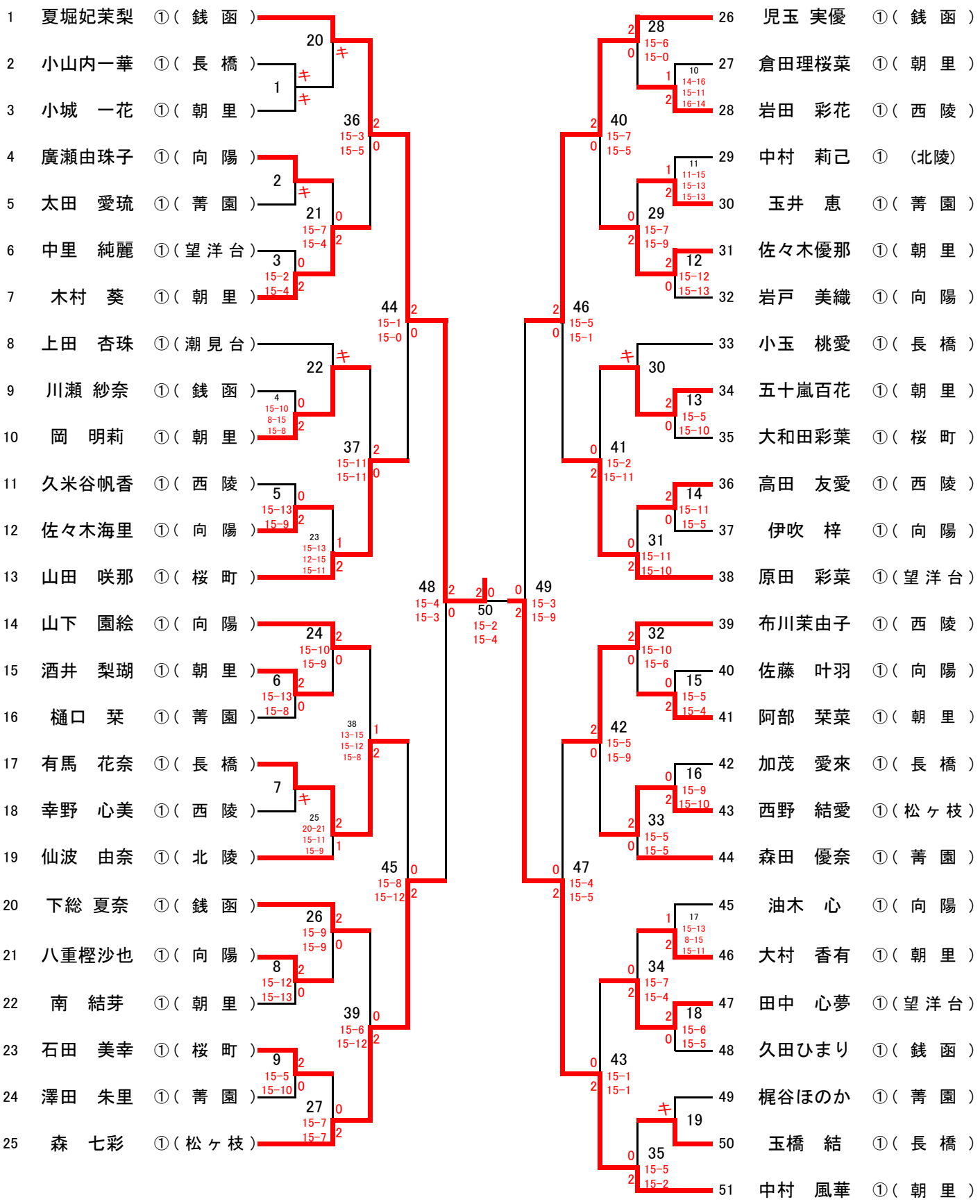女子シングルス　1GS(51)