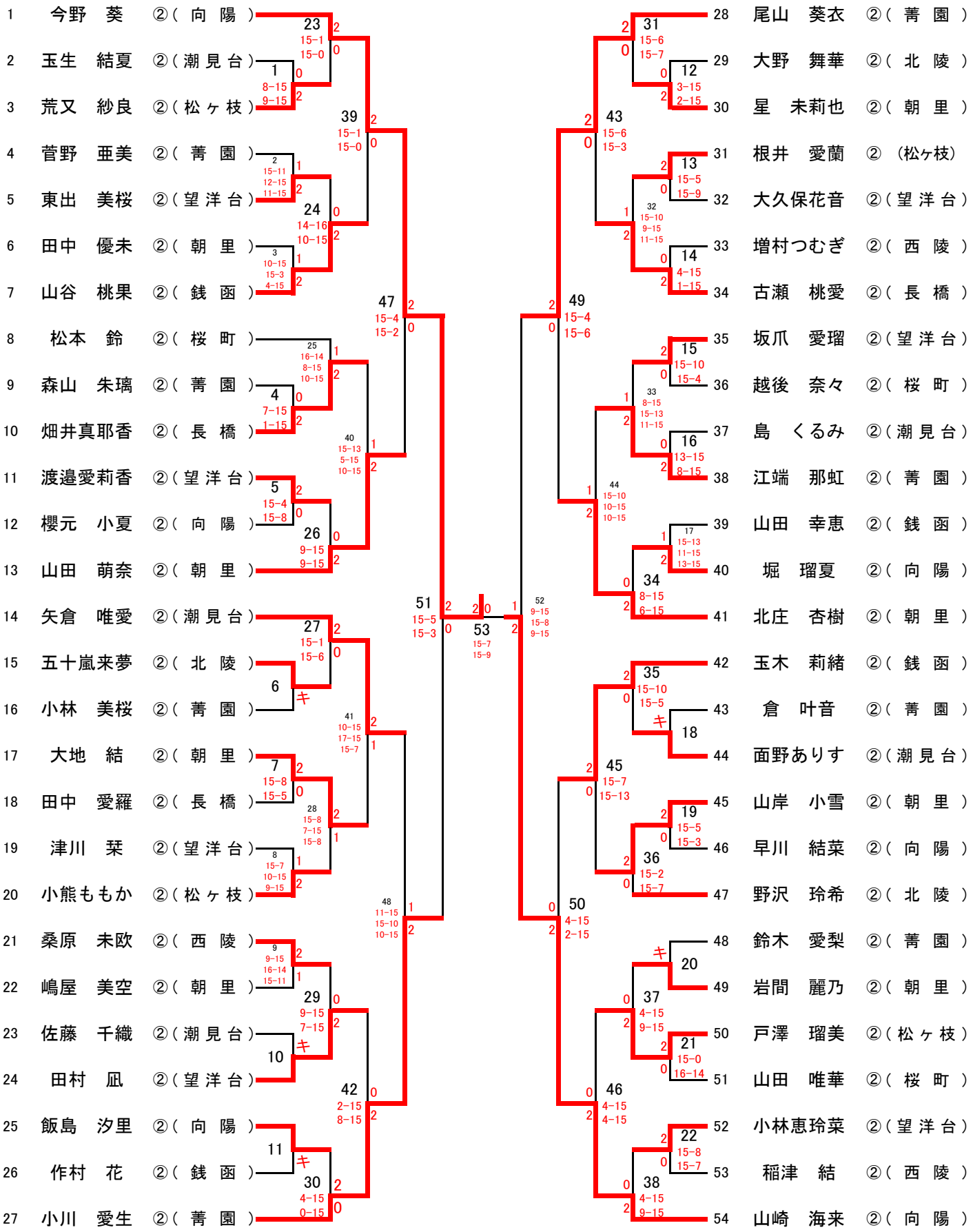女子シングルス　2GS(54)