男子シングルスBS(126)

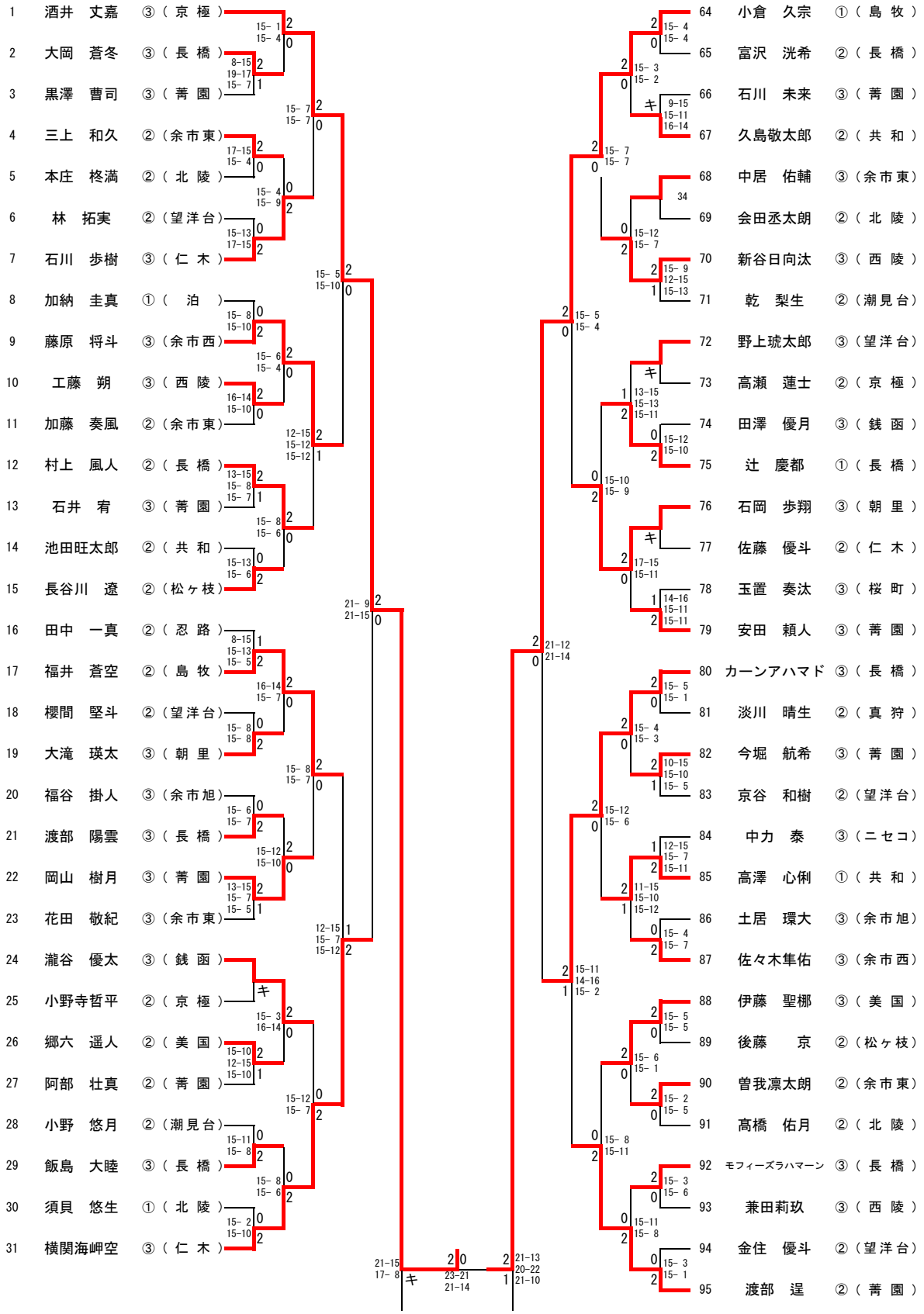

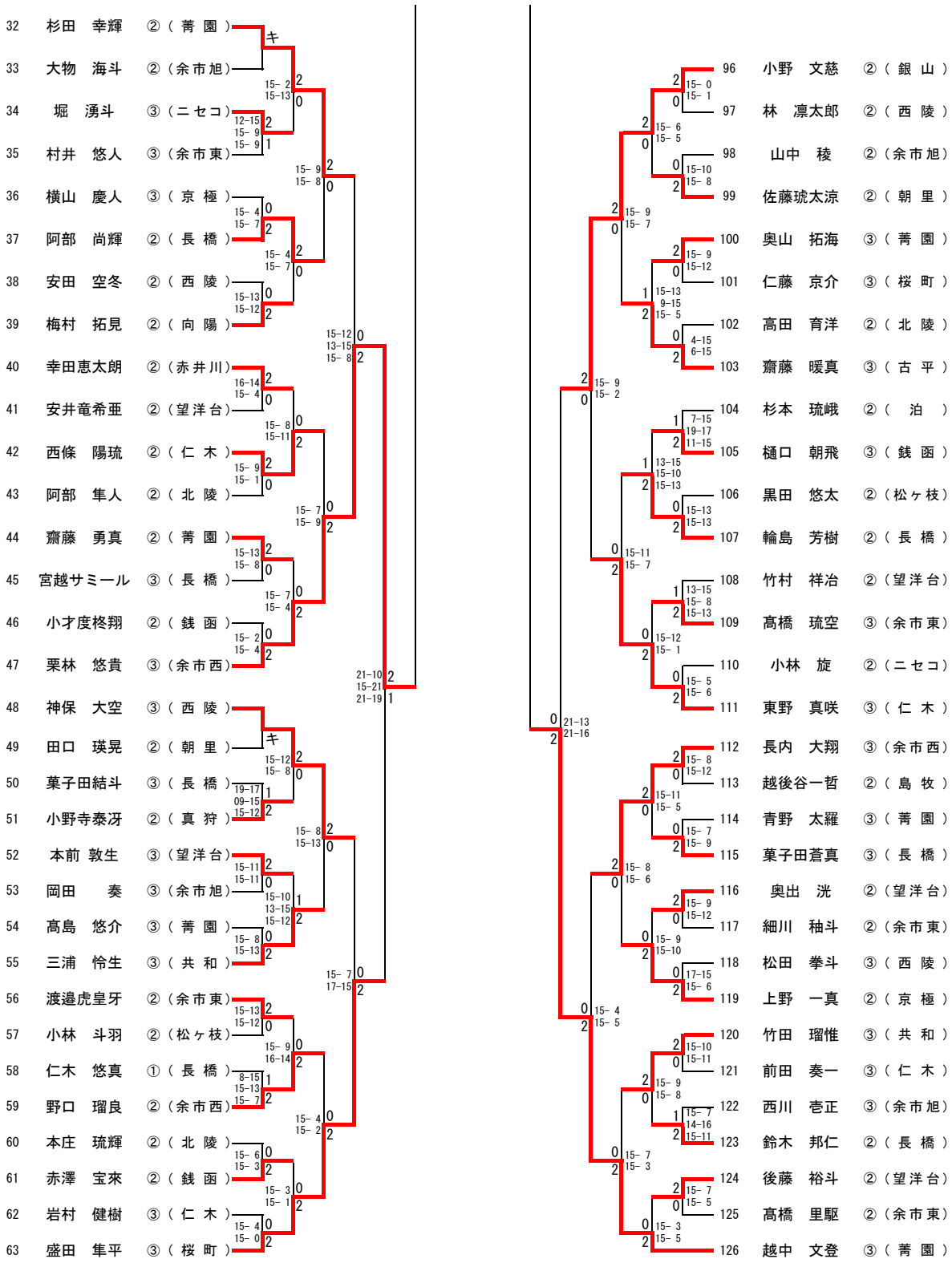
32 杉田 幸輝 ②（菁園）
33 大物 海斗 ②（余市旭）
34 堀 湧斗 ③（ニセコ）
35 村井 悠人 ③（余市東）
36 横山 慶人 ③（京極）
37 阿部 尚輝 ②（長橋）
38 安田 空冬 ②（西陵）
39 梅村 拓見 ②（向陽）
40 幸田恵太朗 ②（赤井川）
41 安井竜希亜 ②（望洋台）
42 西條 陽琉 ②（仁木）
43 阿部 隼人 ②（北陵）
44 齋藤 勇真 ②（菁園）
45 宮越サミール ③（長橋）
46 小才度柊翔 ②（銭函）
47 栗林 悠貴 ③（余市西）
48 神保 大空 ③（西陵）
49 田口 瑛晃 ②（朝里）
50 菓子田結斗 ③（長橋）
51 小野寺泰冴 ②（真狩）
52 本前 敦生 ③（望洋台）
53 岡田 奏 ③（余市旭）
54 髙島 悠介 ③（菁園）
55 三浦 怜生 ③（共和）
56 渡邉虎皇牙 ②（余市東）
57 小林 斗羽 ②（松ヶ枝）
58 仁木 悠真 ①（長橋）
59 野口 瑠良 ②（余市西）
60 本庄 琉輝 ②（北陵）
61 赤澤 宝來 ②（銭函）
62 岩村 健樹 ③（仁木）
63 盛田 隼平 ③（桜町）
96 小野 文慈 ②（銀山）
97 林 凛太郎 ②（西陵）
98 山中 稜 ②（余市旭）
99 佐藤琥太涼 ②（朝里）
100 奥山 拓海 ③（菁園）
101 仁藤 京介 ③（桜町）
102 高田 育洋 ②（北陵）
103 齋藤 暖真 ③（古平）
104 杉本 琉峨 ②（泊）
105 樋口 朝飛 ③（銭函）
106 黒田 悠太 ②（松ヶ枝）
107 輪島 芳樹 ②（長橋）
108 竹村 祥冶 ②（望洋台）
109 髙橋 琉空 ③（余市東）
110 小林 旋 ②（ニセコ）
111 東野 真咲 ③（仁木）
112 長内 大翔 ③（余市西）
113 越後谷一哲 ②（島牧）
114 青野 太羅 ③（菁園）
115 菓子田蒼真 ③（長橋）
116 奥出 洸 ②（望洋台）
117 細川 釉斗 ②（余市東）
118 松田 拳斗 ③（西陵）
119 上野 一真 ②（京極）
120 竹田 瑠惟 ③（共和）
121 前田 奏一 ③（仁木）
122 西川 壱正 ③（余市旭）
123 鈴木 邦仁 ②（長橋）
124 後藤 裕斗 ②（望洋台）
125 髙橋 里駆 ②（余市東）
126 越中 文登 ③（菁園）