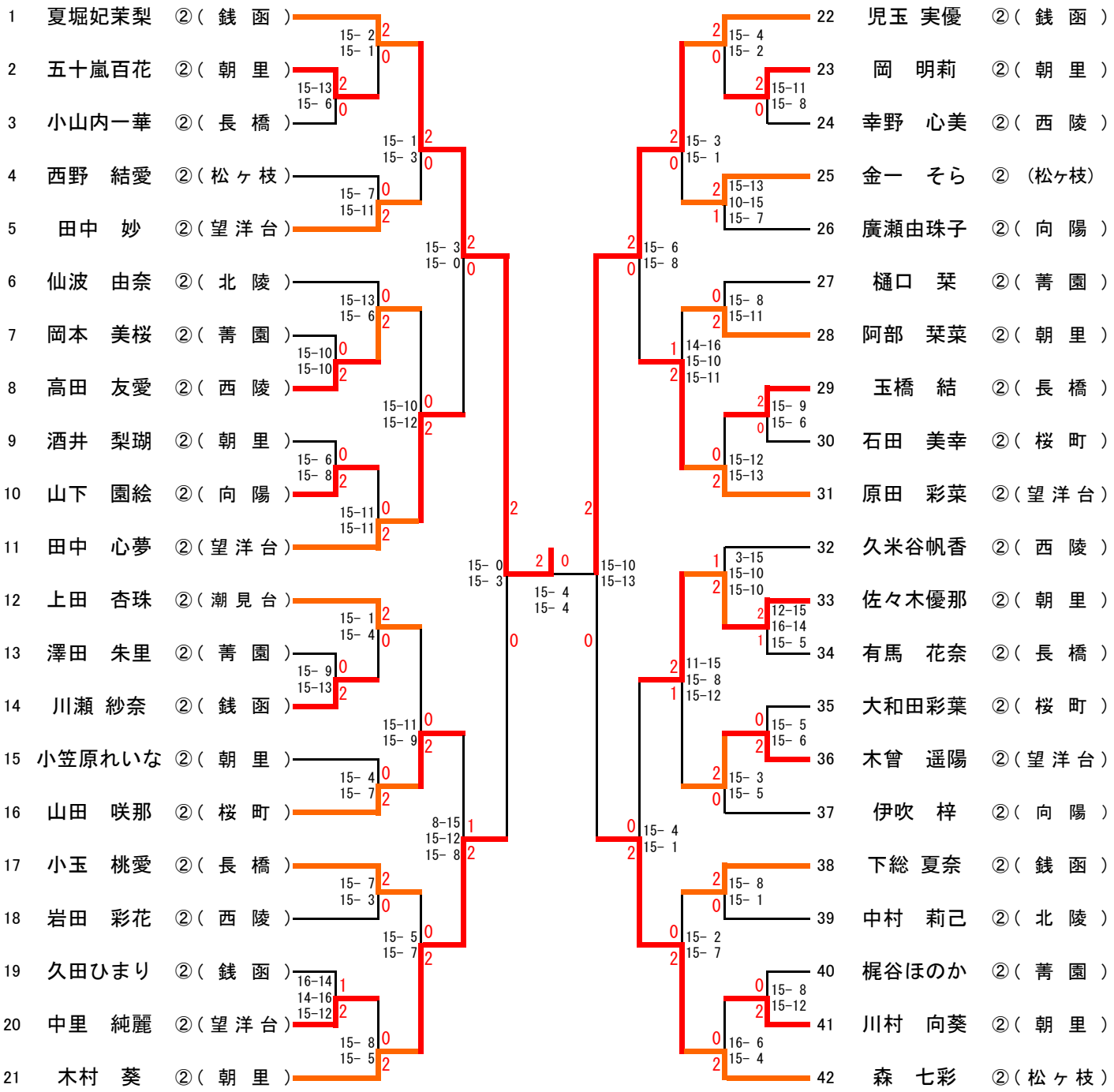女子シングルス　２ＧＳ(42)