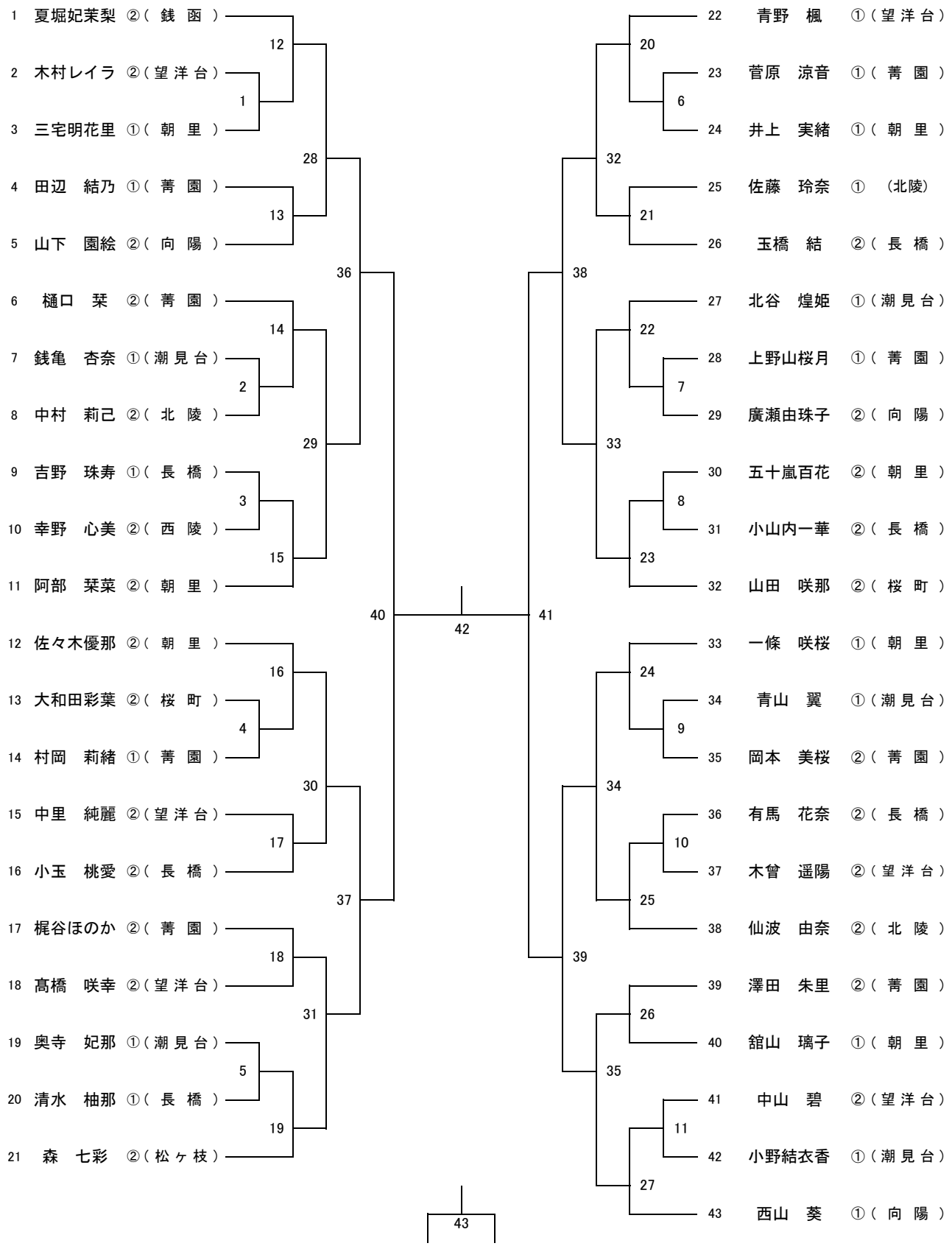女子シングルス　GS(43)