女子シングルス　ＧＳ(43)

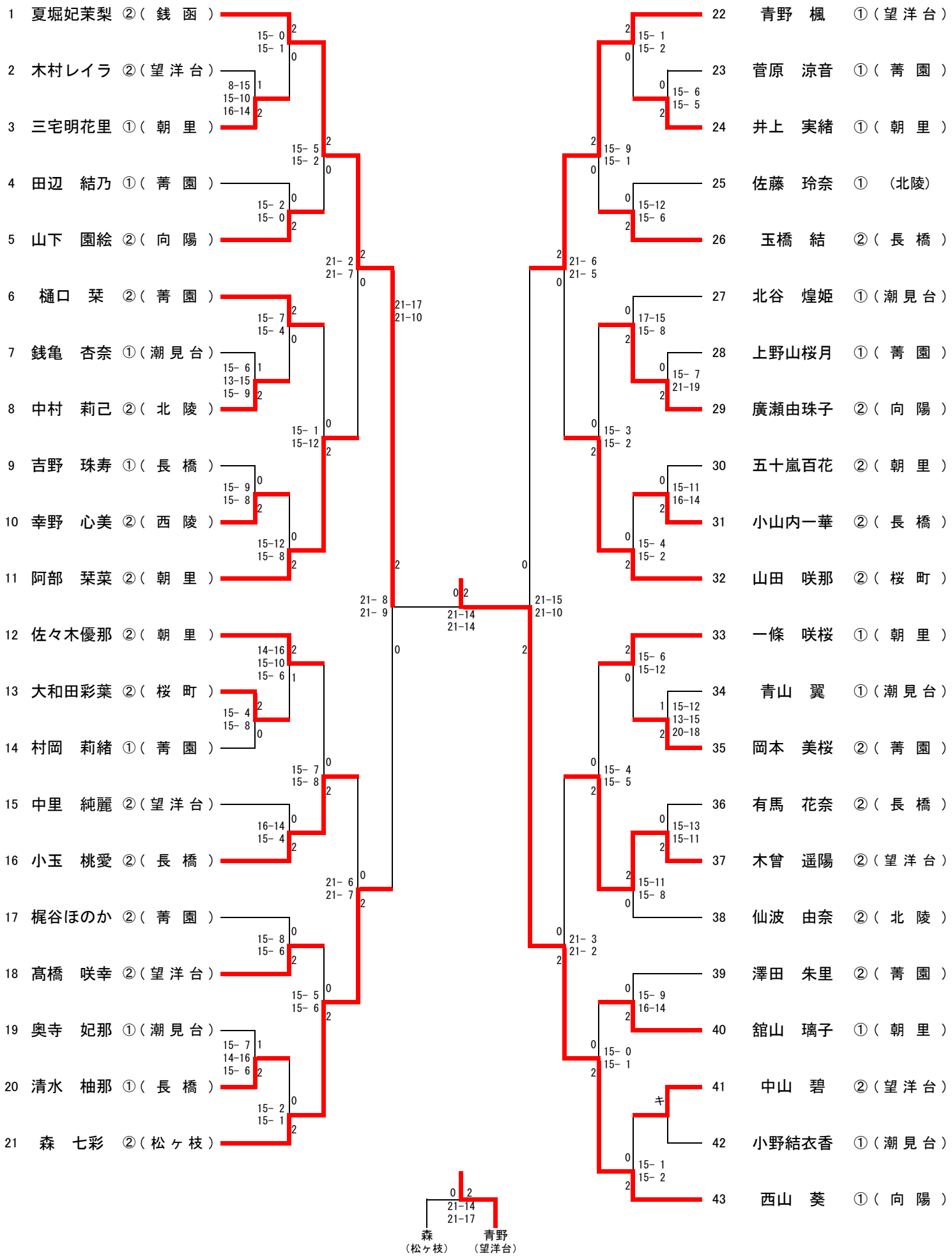

女子ダブルス　ＧＤ(22)

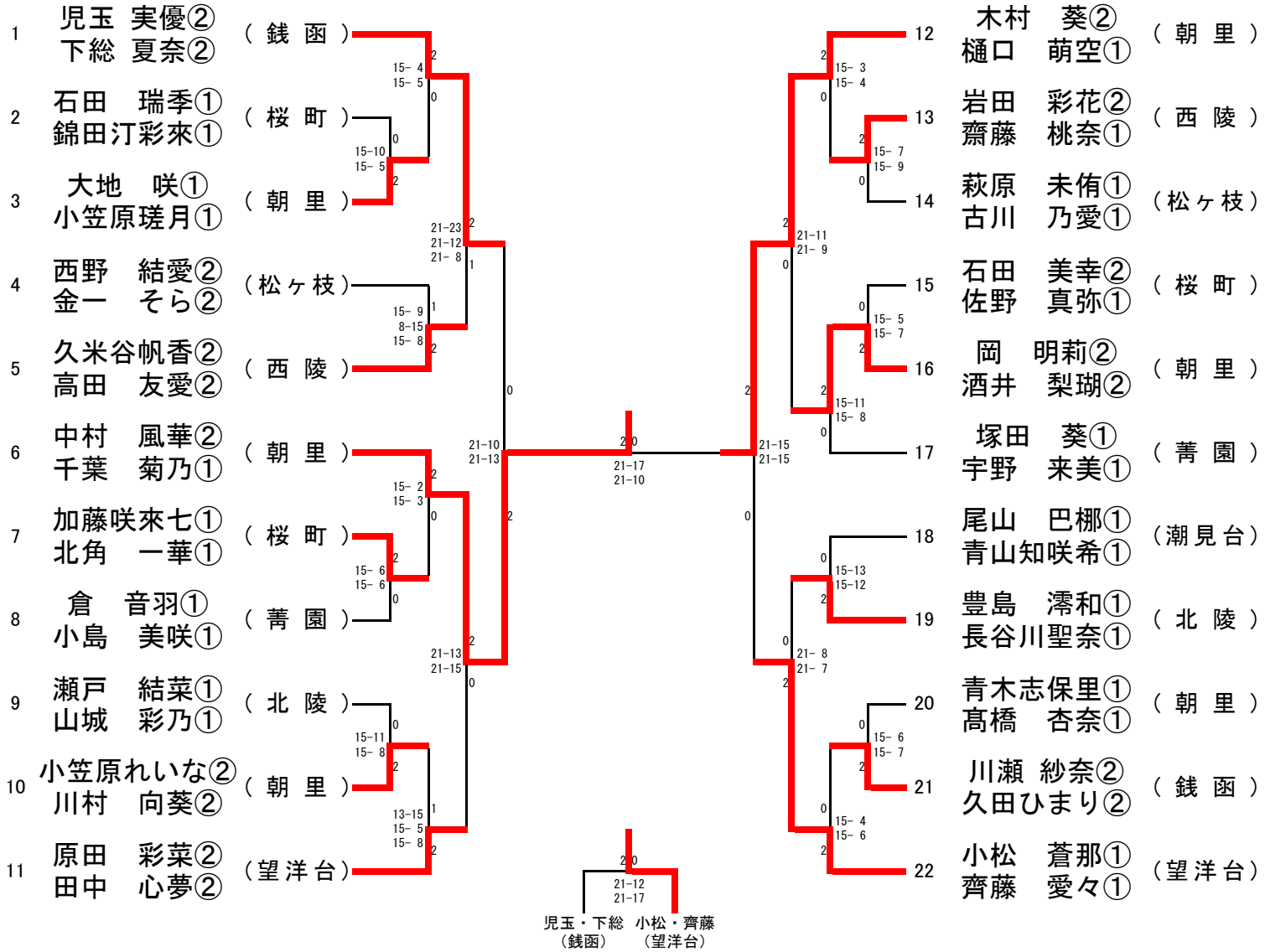
1 児玉 実優② 下総 夏奈② （銭 函）
2 石田 瑞季① 錦田汀彩來① （桜 町）
3 大地 咲① 小笠原瑳月① （朝 里）
4 西野 結愛② 金一 そら② （松ヶ枝）
5 久米谷帆香② 高田 友愛② （西 陵）
6 中村 風華② 千葉 菊乃① （朝 里）
7 加藤咲來七① 北角 一華① （桜 町）
8 倉 音羽① 小島 美咲① （菁 園）
9 瀬戸 結菜① 山城 彩乃① （北 陵）
10 小笠原れいな② 川村 向葵② （朝 里）
11 原田 彩菜② 田中 心夢② （望洋台）
12 木村 葵② 樋口 萌空① （朝 里）
13 岩田 彩花② 齋藤 桃奈① （西 陵）
14 萩原 未侑① 古川 乃愛① （松ヶ枝）
15 石田 美幸② 佐野 真弥① （桜 町）
16 岡 明莉② 酒井 梨瑚② （朝 里）
17 塚田 葵① 宇野 来美① （菁 園）
18 尾山 巴梛① 青山知咲希① （潮見台）
19 豊島 澪和① 長谷川聖奈① （北 陵）
20 青木志保里① 髙橋 杏奈① （朝 里）
21 川瀬 紗奈② 久田ひまり② （銭 函）
22 小松 蒼那① 齊藤 愛々① （望洋台）
15- 4 15- 5
15-10 15- 5
21-23 21-12 21- 8
15- 9 8-15 15- 8
21-10 21-13
15- 2 15- 3
15- 6 15- 6
21-13 21-15
15-11 15- 8
13-15 15- 5 15- 8
21-17 21-10
21-12 21-17
児玉・下総 （銭函）
小松・齊藤 （望洋台）
15- 3 15- 4
15- 7 15- 9
21-11 21- 9
15- 5 15- 7
15-11 15- 8
21-15 21-15
15-13 15-12
21- 8 21- 7
15- 6 15- 7
15- 4 15- 6