男子ダブルス　ＢＤ(88)

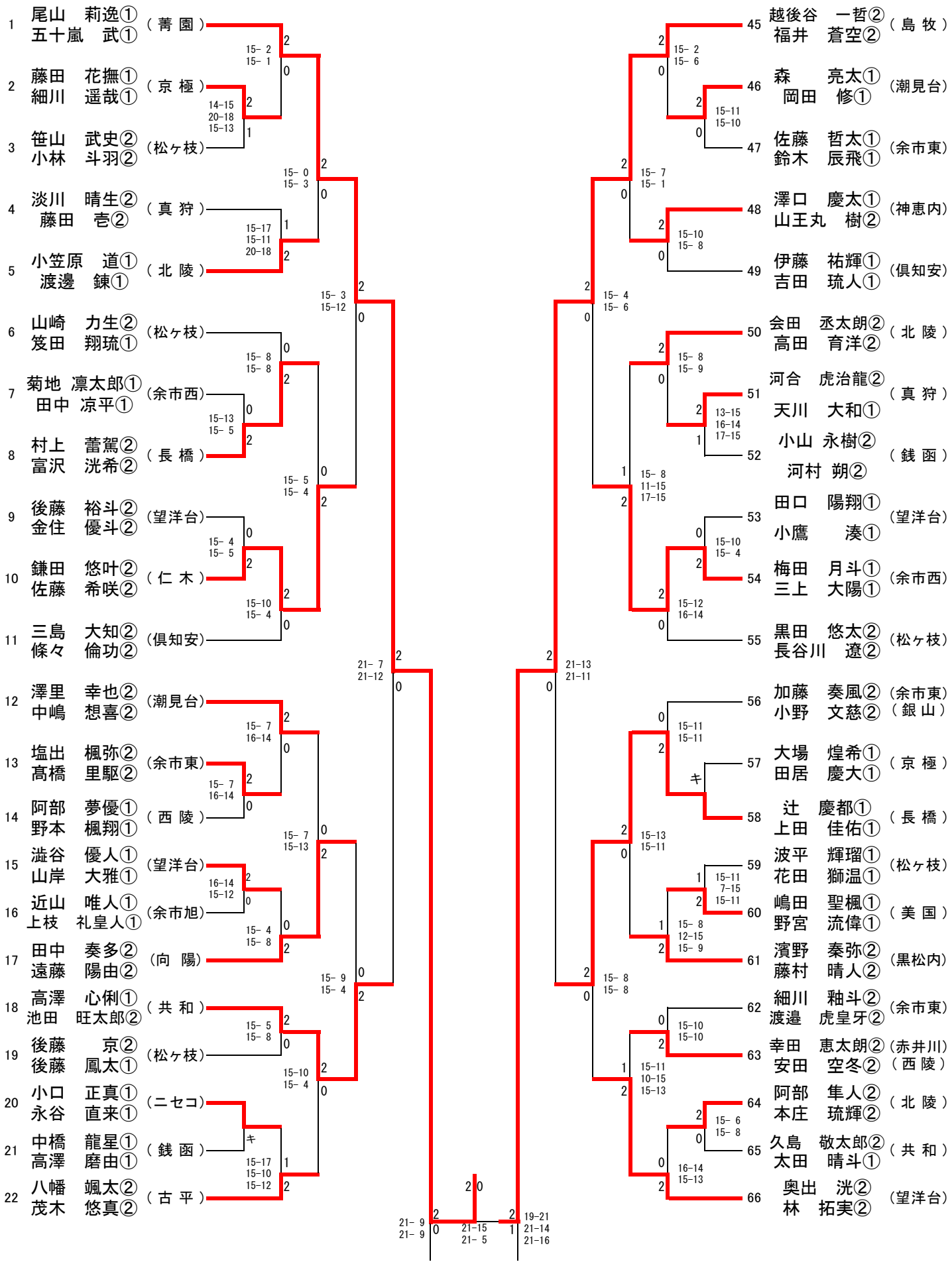
1 尾山 莉逸① 五十嵐 武① （菁園）
2 藤田 花撫① 細川 遥哉① （京極）
3 笹山 武史② 小林 斗羽② （松ヶ枝）
4 淡川 晴生② 藤田 壱② （真狩）
5 小笠原 道① 渡邊 錬① （北陵）
6 山崎 力生② 笈田 翔琉① （松ヶ枝）
7 菊地 凛太郎① 田中 涼平① （余市西）
8 村上 蕾駕② 富沢 洸希② （長橋）
9 後藤 裕斗② 金住 優斗② （望洋台）
10 鎌田 悠叶② 佐藤 希咲② （仁木）
11 三島 大知② 條々 倫功② （倶知安）
12 澤里 幸也② 中嶋 想喜② （潮見台）
13 塩出 楓弥② 髙橋 里駆② （余市東）
14 阿部 夢優① 野本 楓翔① （西陵）
15 澁谷 優人① 山岸 大雅① （望洋台）
16 近山 唯人① 上枝 礼皇人① （余市旭）
17 田中 奏多② 遠藤 陽由② （向陽）
18 高澤 心俐① 池田 旺太郎② （共和）
19 後藤 京② 後藤 鳳太① （松ヶ枝）
20 小口 正真① 永谷 直来① （ニセコ）
21 中橋 龍星① 高澤 磨由① （銭函）
22 八幡 颯太② 茂木 悠真② （古平）
45 越後谷 一哲② 福井 蒼空② （島牧）
46 森 亮太① 岡田 修① （潮見台）
47 佐藤 哲太① 鈴木 辰飛① （余市東）
48 澤口 慶太① 山王丸 樹② （神恵内）
49 伊藤 祐輝① 吉田 琉人① （倶知安）
50 会田 丞太朗② 高田 育洋② （北陵）
51 河合 虎治龍② 天川 大和① （真狩）
52 小山 永樹② 河村 朔② （銭函）
53 田口 陽翔① 小鷹 湊① （望洋台）
54 梅田 月斗① 三上 大陽① （余市西）
55 黒田 悠太② 長谷川 遼② （松ヶ枝）
56 加藤 奏風② 小野 文慈② （余市東）（銀山）
57 大場 煌希① 田居 慶大① （京極）
58 辻 慶都① 上田 佳佑① （長橋）
59 波平 輝瑠① 花田 獅温① （松ヶ枝）
60 嶋田 聖楓① 野宮 流偉① （美国）
61 濱野 秦弥② 藤村 晴人② （黒松内）
62 細川 釉斗② 渡邉 虎皇牙② （余市東）
63 幸田 恵太朗② 安田 空冬② （赤井川）（西陵）
64 阿部 隼人② 本庄 琉輝② （北陵）
65 久島 敬太郎② 太田 晴斗① （共和）
66 奥出 洸② 林 拓実② （望洋台）

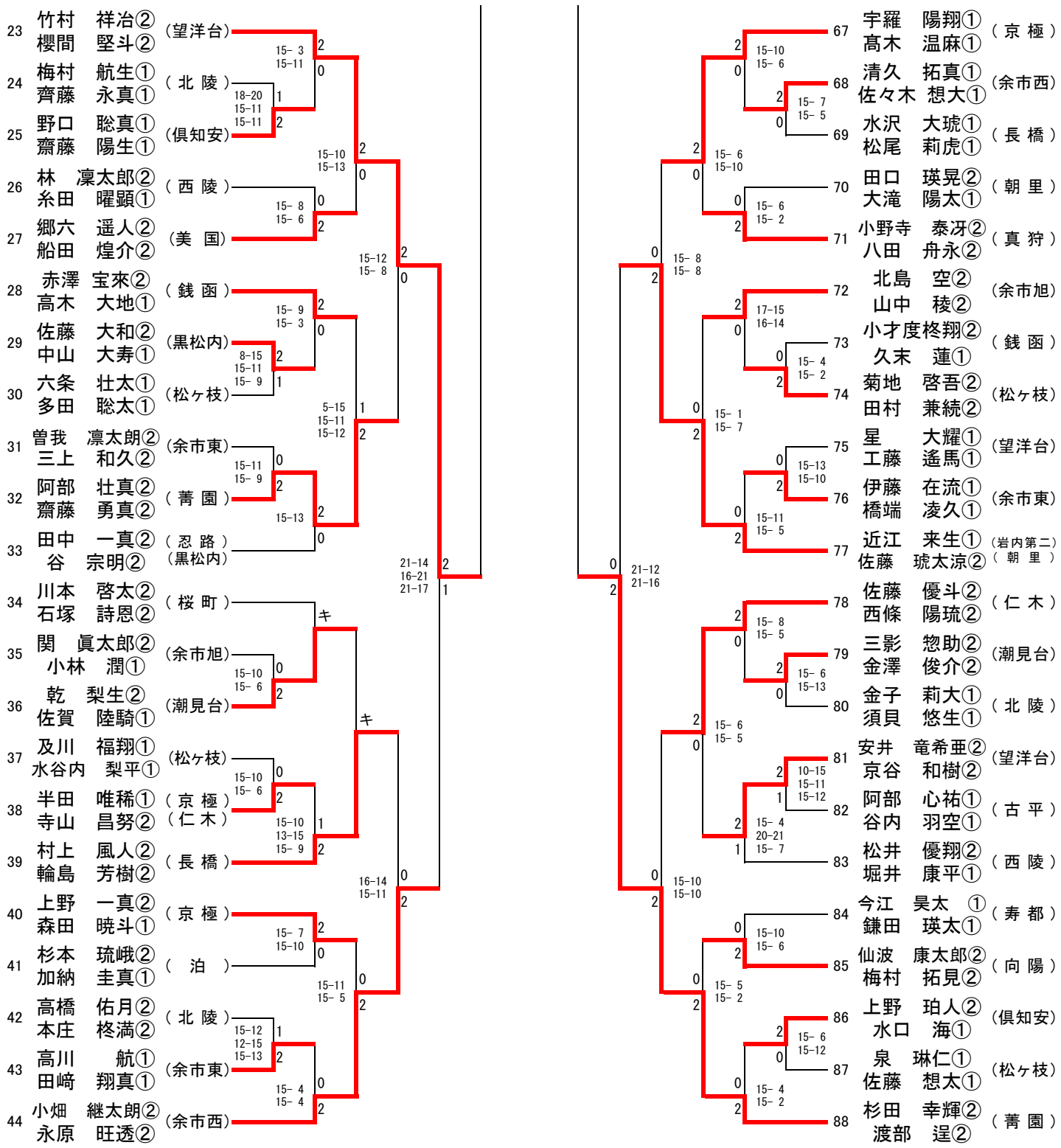
23 竹村 祥治② 櫻間 堅斗② (望洋台)
24 梅村 航生① 齊藤 永真① (北陵)
25 野口 聡真① 齋藤 陽生① (倶知安)
26 林 凛太郎② 糸田 曜顕① (西陵)
27 郷六 遥人② 船田 煌介② (美国)
28 赤澤 宝來② 高木 大地① (銭函)
29 佐藤 大和② 中山 大寿① (黒松内)
30 六条 壮太① 多田 聡太① (松ヶ枝)
31 曽我 凛太朗② 三上 和久② (余市東)
32 阿部 壮真② 齋藤 勇真② (菁園)
33 田中 一真② 谷 宗明② (忍路) (黒松内)
34 川本 啓太② 石塚 詩恩② (桜町)
35 関 眞太郎② 小林 潤① (余市旭)
36 乾 梨生② 佐賀 陸騎① (潮見台)
37 及川 福翔① 水谷内 梨平① (松ヶ枝)
38 半田 唯稀① 寺山 昌努② (京極) (仁木)
39 村上 風人② 輪島 芳樹② (長橋)
40 上野 一真② 森田 暁斗① (京極)
41 杉本 琉峨② 加納 圭真① (泊)
42 高橋 佑月② 本庄 柊満② (北陵)
43 高川 航① 田﨑 翔真① (余市東)
44 小畑 継太朗② 永原 旺透② (余市西)
15- 3 15-11
18-20 15-11 15-11
15-10 15-13
15- 8 15- 6
15-12 15- 8
15- 9 15- 3
8-15 15-11 15- 9
5-15 15-11 15-12
15-11 15- 9
15-13
21-14 16-21 21-17
キ
15-10 15- 6
キ
15-10 15- 6
15-10 13-15 15- 9
16-14 15-11
15- 7 15-10
15-11 15- 5
15-12 12-15 15-13
15- 4 15- 4
67 宇羅 陽翔① 髙木 温麻① (京極)
68 清久 拓真① 佐々木 想大① (余市西)
69 水沢 大琥① 松尾 莉虎① (長橋)
70 田口 瑛晃② 大滝 陽太① (朝里)
71 小野寺 泰冴② 八田 舟永② (真狩)
72 北島 空② 山中 稜② (余市旭)
73 小才度柊翔② 久末 蓮① (銭函)
74 菊地 啓吾② 田村 兼続② (松ヶ枝)
75 星 大耀① 工藤 遙馬① (望洋台)
76 伊藤 在流① 橋端 凌久① (余市東)
77 近江 来生① 佐藤 琥太涼② (岩内第二) (朝里)
78 佐藤 優斗② 西條 陽琉② (仁木)
79 三影 惣助② 金澤 俊介② (潮見台)
80 金子 莉大① 須貝 悠生① (北陵)
81 安井 竜希亜② 京谷 和樹② (望洋台)
82 阿部 心祐① 谷内 羽空① (古平)
83 松井 優翔② 堀井 康平① (西陵)
84 今江 昊太 ① 鎌田 瑛太① (寿都)
85 仙波 康太郎② 梅村 拓見② (向陽)
86 上野 珀人② 水口 海① (倶知安)
87 泉 琳仁① 佐藤 想太① (松ヶ枝)
88 杉田 幸輝② 渡部 逞② (菁園)
15-10 15- 6
15- 7 15- 5
15- 6 15-10
15- 6 15- 2
15- 8 15- 8
17-15 16-14
15- 4 15- 2
15- 1 15- 7
15-13 15-10
15-11 15- 5
21-12 21-16
15- 8 15- 5
15- 6 15-13
15- 6 15- 5
10-15 15-11 15-12
15- 4 20-21 15- 7
15-10 15-10
15-10 15- 6
15- 5 15- 2
15- 6 15-12
15- 4 15- 2