女子ダブルス　ＧＤ(74)

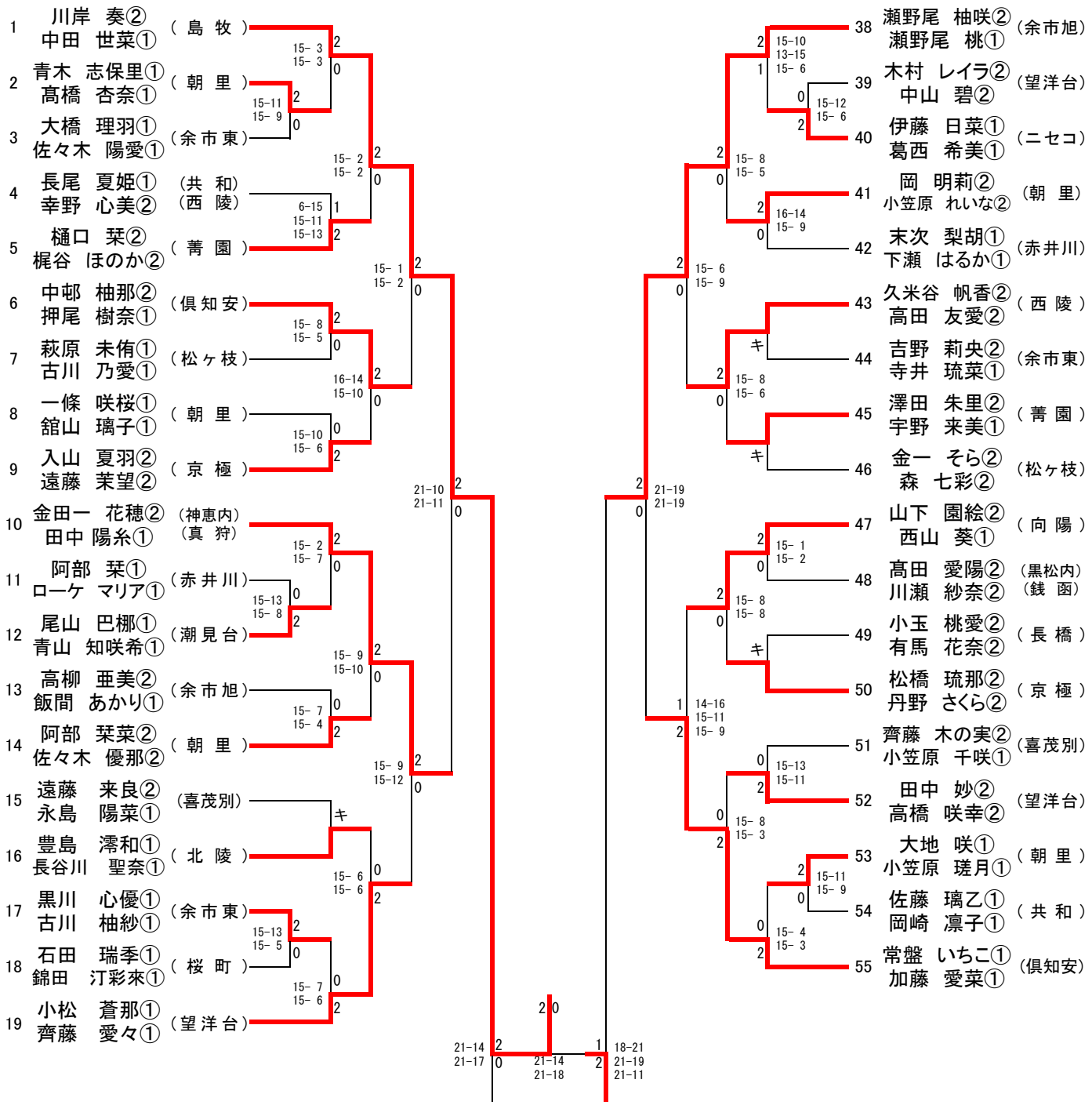
1 川岸 奏② 中田 世菜① （島 牧）
2 青木 志保里① 髙橋 杏奈① （朝 里）
3 大橋 理羽① 佐々木 陽愛① （余市東）
4 長尾 夏姫① 幸野 心美② （共 和）（西 陵）
5 樋口 栞② 梶谷 ほのか② （菁 園）
6 中邨 柚那② 押尾 樹奈① （倶知安）
7 萩原 未侑① 古川 乃愛① （松ヶ枝）
8 一條 咲桜① 舘山 璃子① （朝 里）
9 入山 夏羽② 遠藤 茉望② （京 極）
10 金田一 花穂② 田中 陽糸① （神恵内）（真 狩）
11 阿部 栞① ローケ マリア① （赤井川）
12 尾山 巴梛① 青山 知咲希① （潮見台）
13 高柳 亜美② 飯間 あかり① （余市旭）
14 阿部 栞菜② 佐々木 優那② （朝 里）
15 遠藤 来良② 永島 陽菜① （喜茂別）
16 豊島 澪和① 長谷川 聖奈① （北 陵）
17 黒川 心優① 古川 柚紗① （余市東）
18 石田 瑞季① 錦田 汀彩來① （桜 町）
19 小松 蒼那① 齊藤 愛々① （望洋台）
38 瀬野尾 柚咲② 瀬野尾 桃① （余市旭）
39 木村 レイラ② 中山 碧② （望洋台）
40 伊藤 日菜① 葛西 希美① （ニセコ）
41 岡 明莉② 小笠原 れいな② （朝 里）
42 末次 梨胡① 下瀬 はるか① （赤井川）
43 久米谷 帆香② 高田 友愛② （西 陵）
44 吉野 莉央② 寺井 琉菜① （余市東）
45 澤田 朱里② 宇野 来美① （菁 園）
46 金一 そら② 森 七彩② （松ヶ枝）
47 山下 園絵② 西山 葵① （向 陽）
48 髙田 愛陽② 川瀬 紗奈② （黒松内）（銭 函）
49 小玉 桃愛② 有馬 花奈② （長 橋）
50 松橋 琉那② 丹野 さくら② （京 極）
51 齊藤 木の実② 小笠原 千咲① （喜茂別）
52 田中 妙② 高橋 咲幸② （望洋台）
53 大地 咲① 小笠原 瑳月① （朝 里）
54 佐藤 璃乙① 岡崎 凛子① （共 和）
55 常盤 いちこ① 加藤 愛菜① （倶知安）

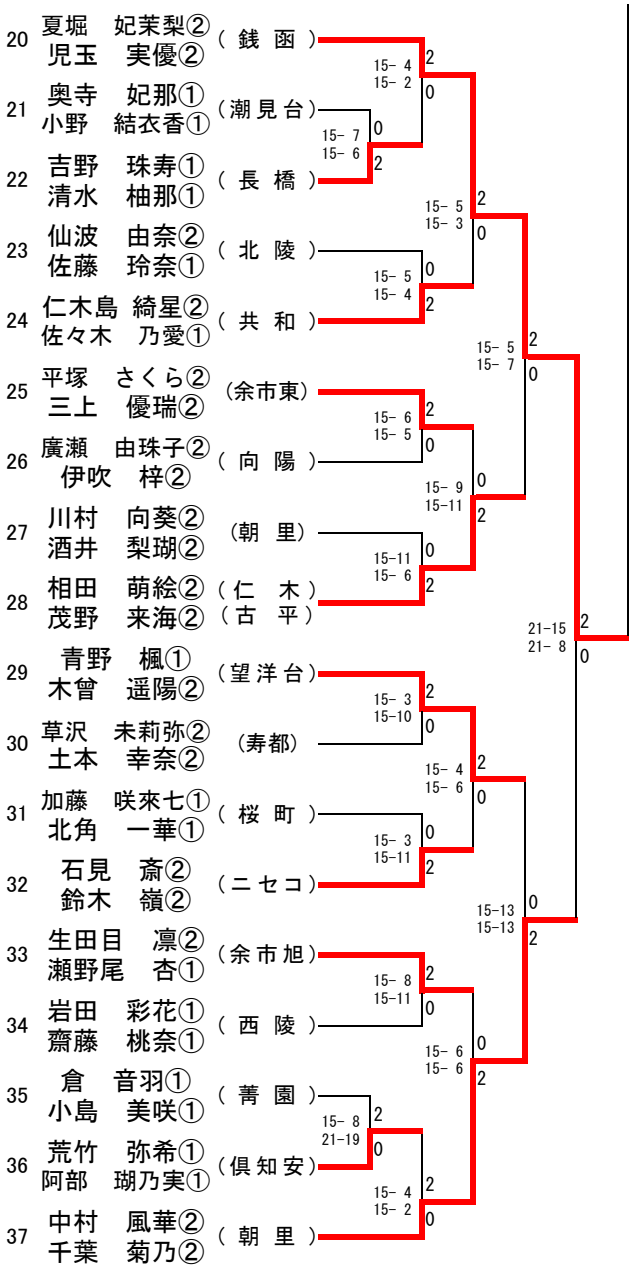
20 夏堀 妃茉梨② 児玉 実優② （銭 函）
21 奥寺 妃那① 小野 結衣香① （潮見台）
22 吉野 珠寿① 清水 柚那① （長 橋）
23 仙波 由奈② 佐藤 玲奈① （北 陵）
24 仁木島 綺星② 佐々木 乃愛① （共 和）
25 平塚 さくら② 三上 優瑞② （余市東）
26 廣瀬 由珠子② 伊吹 梓② （向 陽）
27 川村 向葵② 酒井 梨瑚② （朝 里）
28 相田 萌絵② 茂野 来海② （仁 木）（古 平）
29 青野 楓① 木曾 遥陽② （望洋台）
30 草沢 未莉弥② 土本 幸奈② （寿都）
31 加藤 咲來七① 北角 一華① （桜 町）
32 石見 斎② 鈴木 嶺② （ニセコ）
33 生田目 凛② 瀬野尾 杏① （余市旭）
34 岩田 彩花① 齋藤 桃奈① （西 陵）
35 倉 音羽① 小島 美咲① （菁 園）
36 荒竹 弥希① 阿部 瑚乃実① （倶知安）
37 中村 風華② 千葉 菊乃② （朝 里）
15- 4 15- 2
15- 7 15- 6
15- 5 15- 3
15- 5 15- 4
15- 5 15- 7
15- 6 15- 5
15- 9 15-11
15-11 15- 6
15- 3 15-10
15- 4 15- 6
15- 3 15-11
15-13 15-13
15- 8 15-11
15- 6 15- 6
15- 8 21-19
15- 4 15- 2
21-15 21- 8

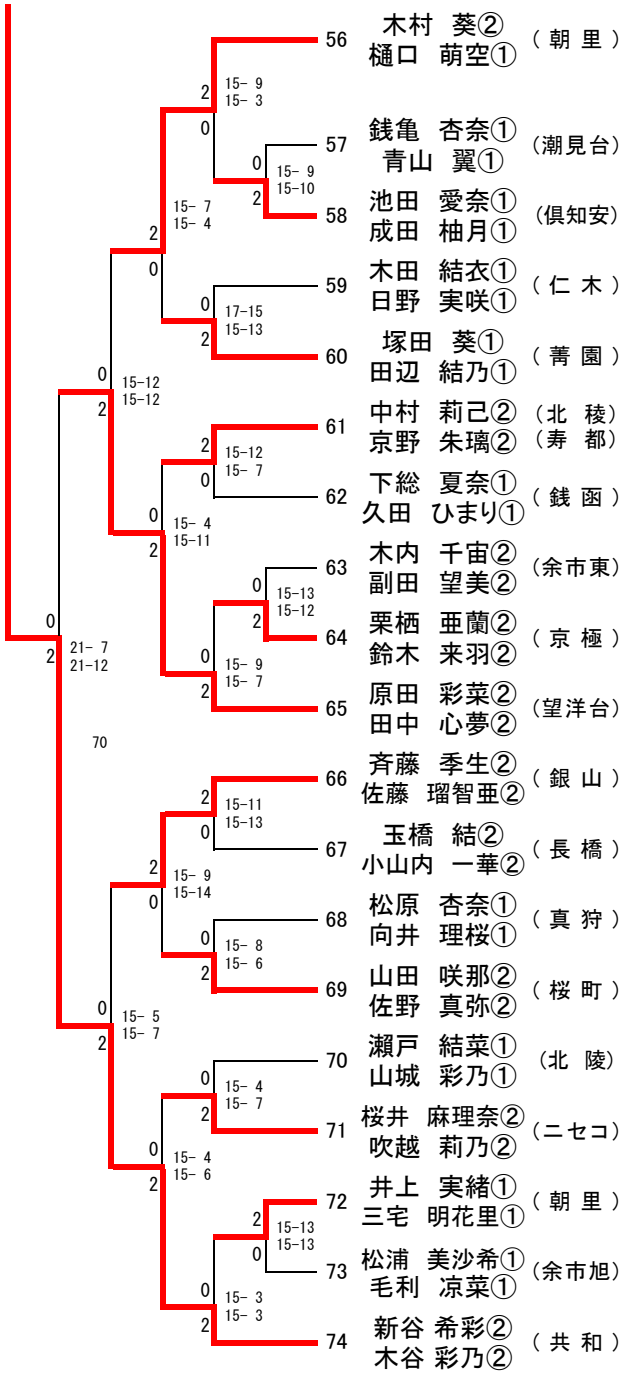
56 木村 葵② 樋口 萌空① （朝 里）
57 銭亀 杏奈① 青山 翼① （潮見台）
58 池田 愛奈① 成田 柚月① （倶知安）
59 木田 結衣① 日野 実咲① （仁 木）
60 塚田 葵① 田辺 結乃① （菁 園）
61 中村 莉己② 京野 朱璃② （北 稜）（寿 都）
62 下総 夏奈① 久田 ひまり① （銭 函）
63 木内 千宙② 副田 望美② （余市東）
64 栗栖 亜蘭② 鈴木 来羽② （京 極）
65 原田 彩菜② 田中 心夢② （望洋台）
66 斉藤 季生② 佐藤 瑠智亜② （銀 山）
67 玉橋 結② 小山内 一華② （長 橋）
68 松原 杏奈① 向井 理桜① （真 狩）
69 山田 咲那② 佐野 真弥② （桜 町）
70 瀬戸 結菜① 山城 彩乃① （北 陵）
71 桜井 麻理奈② 吹越 莉乃② （ニセコ）
72 井上 実緒① 三宅 明花里① （朝 里）
73 松浦 美沙希① 毛利 凉菜① （余市旭）
74 新谷 希彩② 木谷 彩乃② （共 和）
15- 9 15- 3
15- 9 15-10
15- 7 15- 4
17-15 15-13
15-12 15-12
15-12 15- 7
15- 4 15-11
15-13 15-12
15- 9 15- 7
21- 7 21-12
70
15-11 15-13
15- 9 15-14
15- 8 15- 6
15- 5 15- 7
15- 4 15- 7
15- 4 15- 6
15-13 15-13
15- 3 15- 3