男子シングルスBS(32)

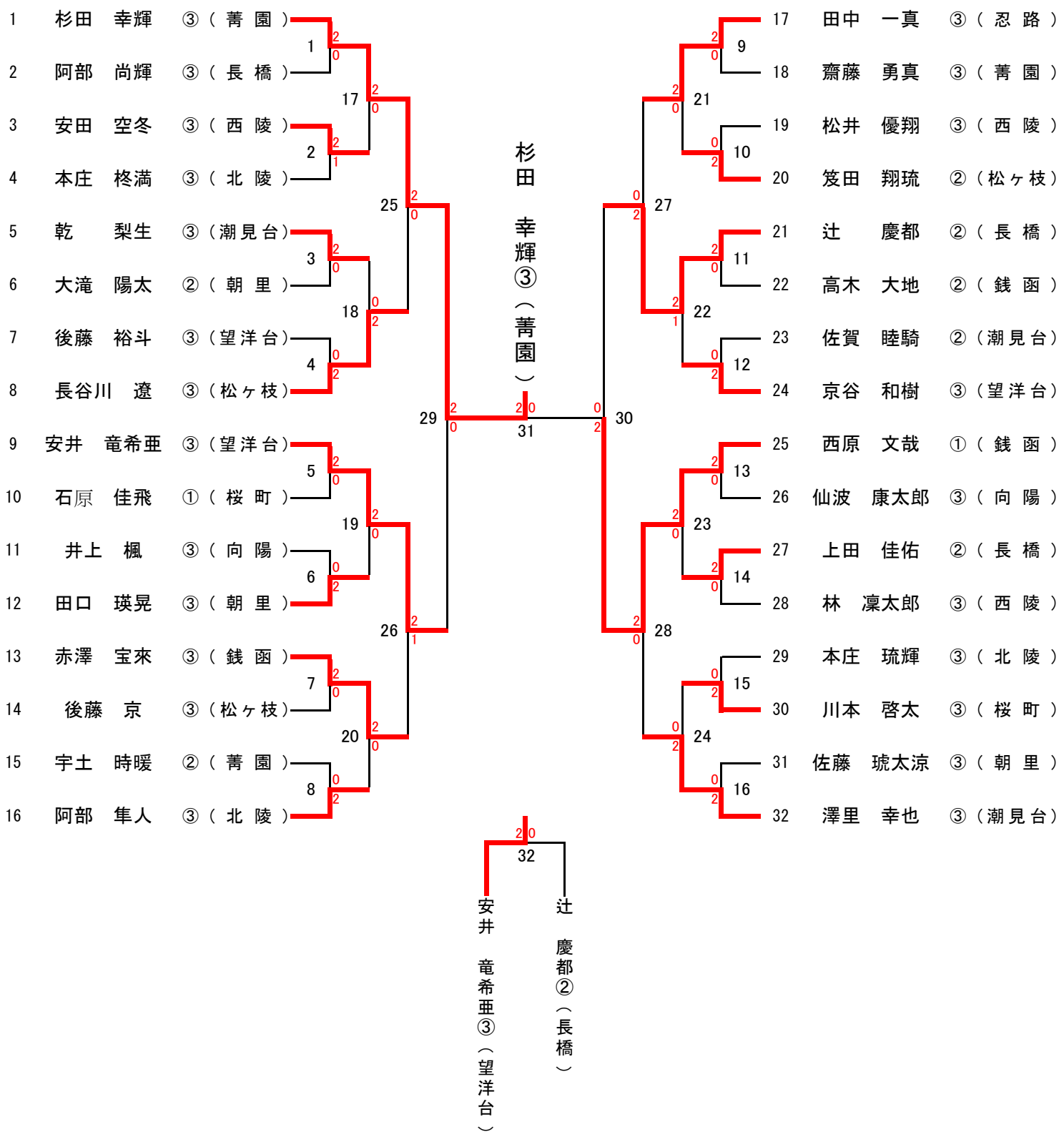

男子ダブルスBD(18)

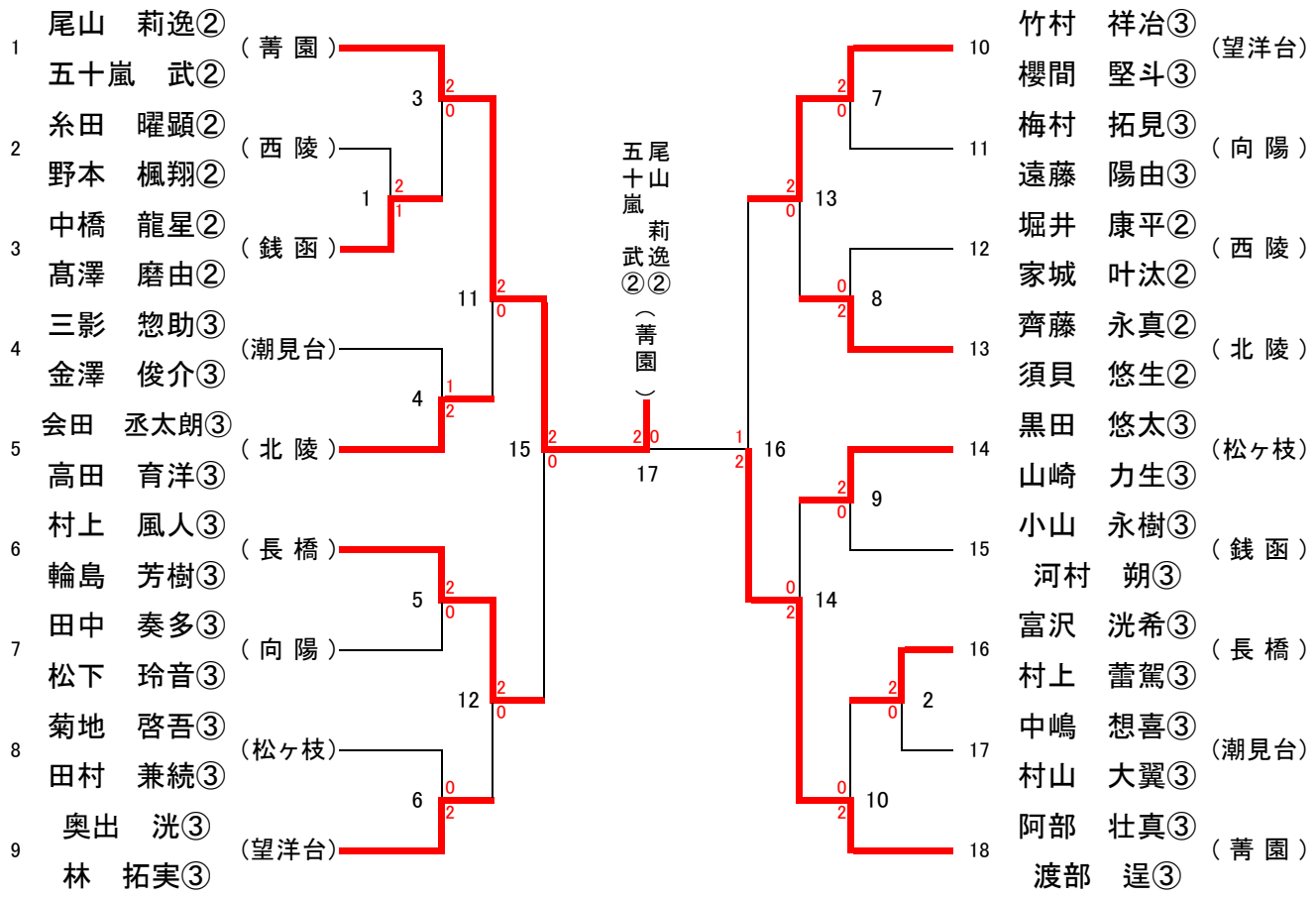
1 尾山 莉逸② 五十嵐 武②
2 糸田 曜顕② 野本 楓翔②
3 中橋 龍星② 髙澤 磨由②
4 三影 惣助③ 金澤 俊介③
5 会田 丞太朗③ 高田 育洋③
6 村上 風人③ 輪島 芳樹③
7 田中 奏多③ 松下 玲音③
8 菊地 啓吾③ 田村 兼続③
9 奥出 洸③ 林 拓実③
（菅園）
（西陵）
（銭函）
(潮見台)
（北陵）
（長橋）
（向陽）
(松ヶ枝)
(望洋台)
1 2 3 4 5 6 11 12 15 16 17 7 8 9 10 13 14 2
尾山 莉逸② 五十嵐 武②（菅園）
10 竹村 祥治③ 櫻間 堅斗③ (望洋台)
11 梅村 拓見③ 遠藤 陽由③ （向陽）
12 堀井 康平② 家城 叶汰② （西陵）
13 齊藤 永真② 須貝 悠生② （北陵）
14 黒田 悠太③ 山崎 力生③ (松ヶ枝)
15 小山 永樹③ 河村 朔③ （銭函）
16 富沢 洸希③ 村上 蕾駕③ （長橋）
17 中嶋 想喜③ 村山 大翼③ (潮見台)
18 阿部 壮真③ 渡部 逞③ （菅園）