男子ダブルス（BD）

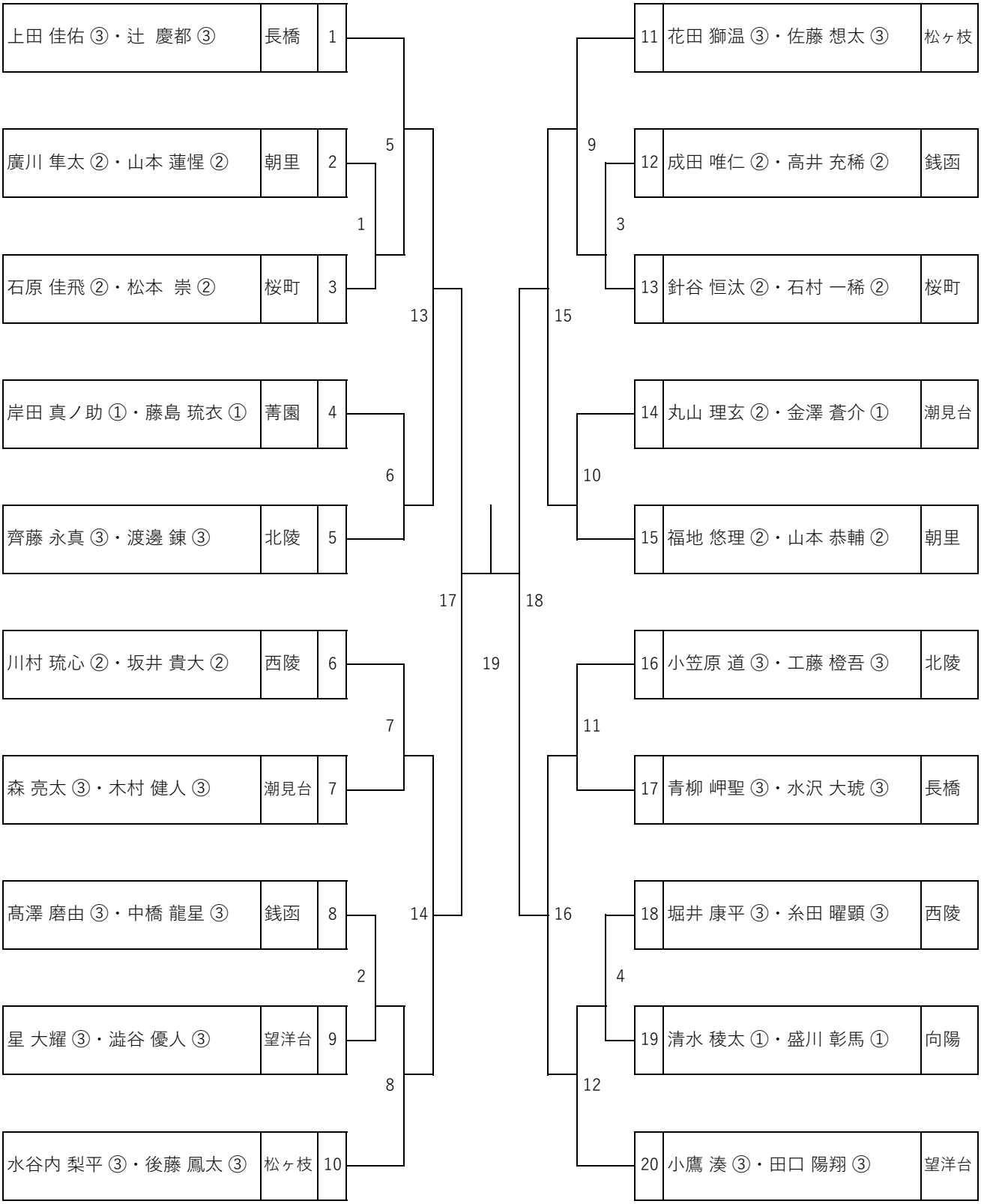
上田 佳佑 ③・辻 慶都 ③ 長橋 1
廣川 隼太 ②・山本 蓮惺 ② 朝里 2
石原 佳飛 ②・松本 崇 ② 桜町 3
岸田 真ノ助 ①・藤島 琉衣 ① 菁園 4
齊藤 永真 ③・渡邊 錬 ③ 北陵 5
川村 琉心 ②・坂井 貴大 ② 西陵 6
森 亮太 ③・木村 健人 ③ 潮見台 7
髙澤 磨由 ③・中橋 龍星 ③ 銭函 8
星 大耀 ③・澁谷 優人 ③ 望洋台 9
水谷内 梨平 ③・後藤 鳳太 ③ 松ヶ枝 10
11 花田 獅温 ③・佐藤 想太 ③ 松ヶ枝
12 成田 唯仁 ②・高井 充稀 ② 銭函
13 針谷 恒汰 ②・石村 一稀 ② 桜町
14 丸山 理玄 ②・金澤 蒼介 ① 潮見台
15 福地 悠理 ②・山本 恭輔 ② 朝里
16 小笠原 道 ③・工藤 橙吾 ③ 北陵
17 青柳 岬聖 ③・水沢 大琥 ③ 長橋
18 堀井 康平 ③・糸田 曜顕 ③ 西陵
19 清水 稜太 ①・盛川 彰馬 ① 向陽
20 小鷹 湊 ③・田口 陽翔 ③ 望洋台
1
2
3
4
5
6
7
8
9
10
11
12
13
14
15
16
17
18
19